2026-20765

Baugesuch für Garten-/Gerätehaus Parzelle 4633, Steinbruchstr. 28, Brugg

Auf der Parzelle ist ein Gartenhaus auf der Ostseite neben dem bestehendem Wohnhaus geplant. Das Gartenhaus wird als vorgefertigtes Holzhaus auf eine zu erstellende Planie von Betonverbundsteinen im Abstand von 2.50 Meter parallel zum Wohngebäude erstellt. Es deckt eine Fläche von 9 Quadratmeter (3x3 m) ab. Das Dachwasser wird über eine Dachrinne entwässert. Das Gartenhaus wird als Unterstand für Gartengeräte wie Rasenmäher und Holzfräse, Karetten etc. verwendet, die jetzt im Schopf auf Parzelle 4015 untergebracht sind.

Wir geben dies als ordentliches Baugesuch ein, da wir von den Eigentümern der Parzelle 4572 für keine Vorhaben auf unserem Grundstück eine Unterschrift erhalten.

Brugg. 6. August 2026

Freundliche Grüsse

Projektverfasser: Ueli Brack

Eigentümer: Annemarie Brack

2026-20765

Materialien und Farben

Das Gartenhaus wird als vorgefertigtes Holzhaus auf eine zu erstellende Planie von Betonverbundsteinen im Abstand von 2.50 Meter parallel zum Wohngebäude erstellt. Der Grenzabstand zur betroffenen Seite beträgt 5.02 m. Die Dachkante steht auf allen Seiten bis auf die Südseite 0.30 m vor. Auf der Südseite ist ein Ueberstand zum Gartenhaus von 1.50 m vorgesehen. (siehe Bild)

Die Wände und Decken sind aus Kieferholz und zum Schutz gegen Feuchtigkeit behandelt und kieferfarbig transparent gestrichen. Die Dachflächen sind mit schwarzen Bitumenfolien belegt.

Das Fundament wird mit Betonverbundsteinen belegt, und dem bestehenden Hauszugang angepasst. Der Zugang ist mit denselben Verbundsteinen belegt. Farbe Betongrau

Ueli Brack

2026-20765

Baugesuch für Garten-/Gerätehaus Parzelle 4633, Steinbruchstr. 28, Brugg

Auf der Parzelle ist ein Gartenhaus auf der Ostseite neben dem bestehendem Wohnhaus geplant. Das Gartenhaus wird als vorgefertigtes Holzhaus auf eine zu erstellende Planie von Betonverbundsteinen im Abstand von 2.50 Meter parallel zum Wohngebäude erstellt. Es deckt eine Fläche von 9 Quadratmeter (3x3 m) ab. Das Dachwasser wird über eine Dachrinne entwässert. Das Gartenhaus wird als Unterstand für Gartengeräte wie Rasenmäher und Holzfräse, Karetten etc. verwendet, die jetzt im Schopf auf Parzelle 4015 untergebracht sind.

Wir geben dies als ordentliches Baugesuch ein, da wir von den Eigentümern der Parzelle 4572 für keine Vorhaben auf unserem Grundstück eine Unterschrift erhalten.

Brugg. 6. August 2026

Freundliche Grüsse

Projektverfasser: Ueli Brack

Eigentümer: Annemarie Brack

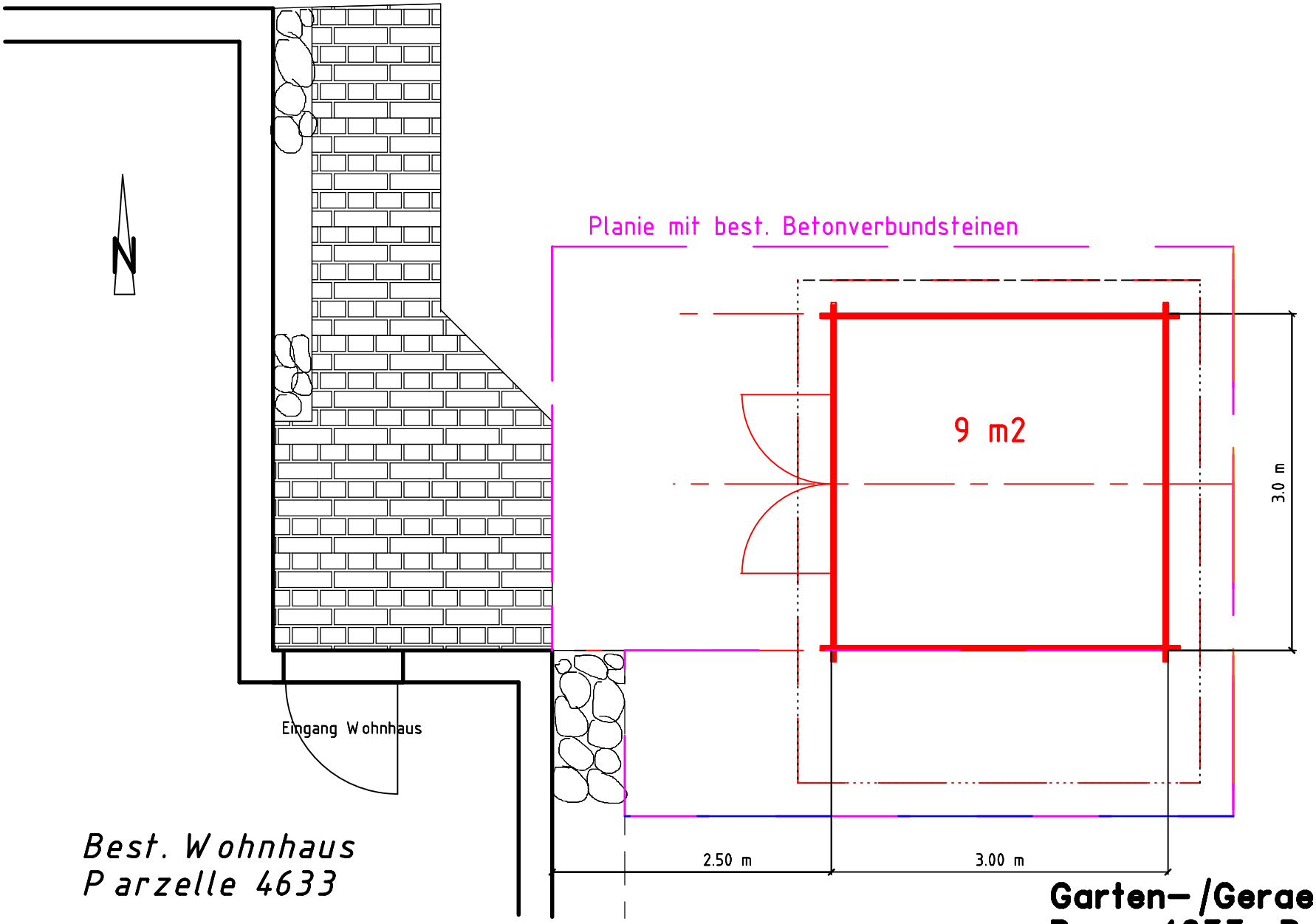

Best. Wohnhaus
Parzelle 4633

Garten– /Geraetehaus
Parz. 4633 Brugg

0 1.0 m 2.0 m 3.0 m 4.0 m 5.0 m

Situation 1:50

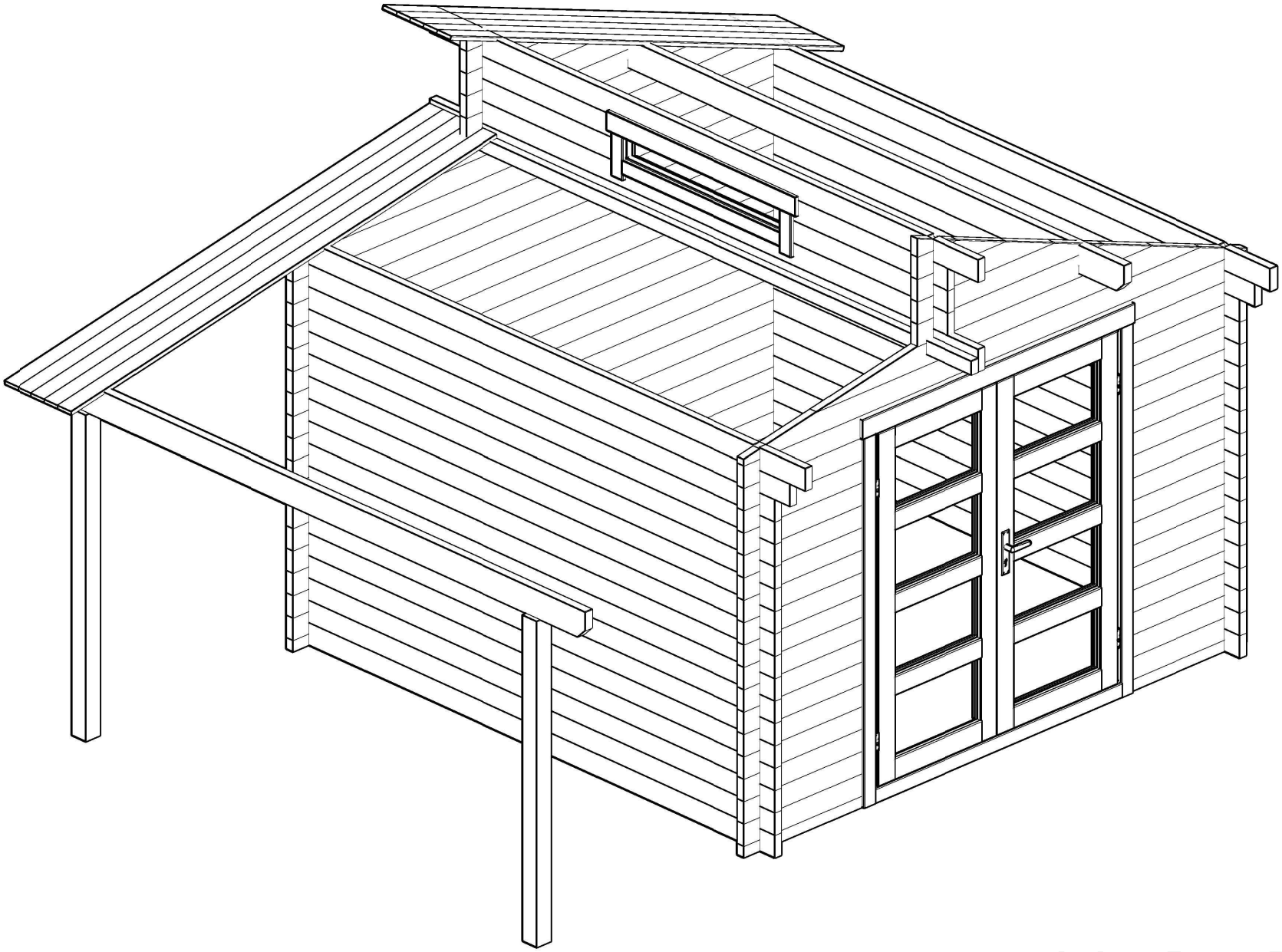

Aktiva 40 SD

Alpholz

Pos	Specification-Spezifikation-Specificatie-Nomenclature-Elementi-Especification Aktiva 40 SD	Qty	Profile (mm)	Lenght (mm)
001	100 2920 100	2	40x57	3200
002	650 100	32	40x114	790
003	100 2920 100	1	40x114	3200
011	100 2920 100	50	40x114	3200
012	200 2920 200	2	40x114	3400
013	300 2920 300	1	40x114	3600
014	300 2920 300	1	40x114	3600
015	900 100	4	40x114	1040
016	300 2920 300	2	40x114	3600
EXTRA	100 2920 100	1	40x114	3200
W1-1	10° 20° 010 009 008 007 006 005 004 778 3200	1		
W2-1	10° 20° 010 009 008 007 006 005 004 778 3200	1		
RT1	RAFTER-SPARREN-DAKSPAR-CHEVRON-TRAVE-CABRIO	1	44x144	3600
S2	SUPPORT-STÜTZEN-STEUN-SUPPORT-SUPPORTO-SOPORTE	1	44x70	2920
S1	SUPPORT-STÜTZEN-STEUN-SUPPORT-SUPPORTO-SOPORTE	2	44x70	300
PL1	PURLIN-DAKBALK-DACHPFETTE-PANNE-ARCARECCIO-CORREA 300 2920 300	1	44x144	3600
R-1	Roof board-Dachbrett-Dakplank-Volige-Tavola tetto-Tabla de tejado	41+1 32+1	88x18 114x18	2750
R-2	Roof board-Dachbrett-Dakplank-Volige-Tavola tetto-Tabla de tejado	41 32	88x18 114x18	2660
	-POST 8.5x8.5	2	85x85	1710
GB-1	Gable board 120-Giebelblende-Gevelplank-Planche de rive-Tavola di bordo-Tabla de borde	2	18x120	2700
GB-2	Gable board 120-Giebelblende-Gevelplank-Planche de rive-Tavola di bordo-Tabla de borde	2	18x120	2770

Kood	Aktiva 40 SD	Materjal	File	Aktiva 40 SD.dwg	Leht	1/2

Pos	Specification-Spezifikation-Specificatie-Nomenclature-Elementi-Especification Aktiva 40 SD	Qty	Profile (mm)	Lenght (mm)
RL-1	Roofing lath 3000-Giebelleiste-Gevellijst-Latte de rive-Listello di bordo-Listones de borde	7	18x40	21rmt.
SS-1	Storm slat kit-Sturmleiste satz-Stormanker set-Kit de latte anti tempéte-Kit listello di tempesta-Kit liston anti tormenta 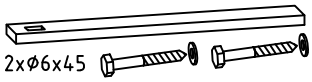	4	18x40	2000
	Adjustable foot kit-Pfostenträger-Paalhouder-Pied de poteau-Portapilastri-Base para poste	2		
	Double door kit-Doppeltür satz-Dubbele deur set-Kit double porte-Kit porta-Kit para puerta	1		
	Nail 1.8x40-Nagel-Spijker-Clou-Chiodo-Clavo	270	1.8x40	
S5x90	Screw 5x90-Schraube-Schroef-Vis-Vite-Tornillo	10	5x90	
	Ventilation panel kit-Außengitter-Schoepenrooster-Panneau de ventilation-Griglia di ventilazione-Rejilla de ventilacion	1		
	WINDOW 1110x190 W0 1110x190-40 Milk 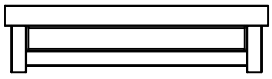	1		
	DOOR 1600x1850 DD4B H 1600x1850-40 Milk 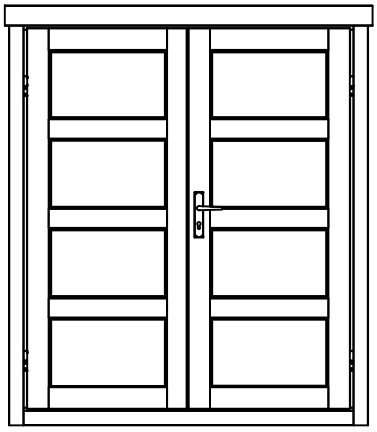	1		

Kood	Aktiva 40 SD	Materjal	File	Aktiva 40 SD.dwg	Leht	2/2

H = 1.600 m
TOTAL: 8.53 m2

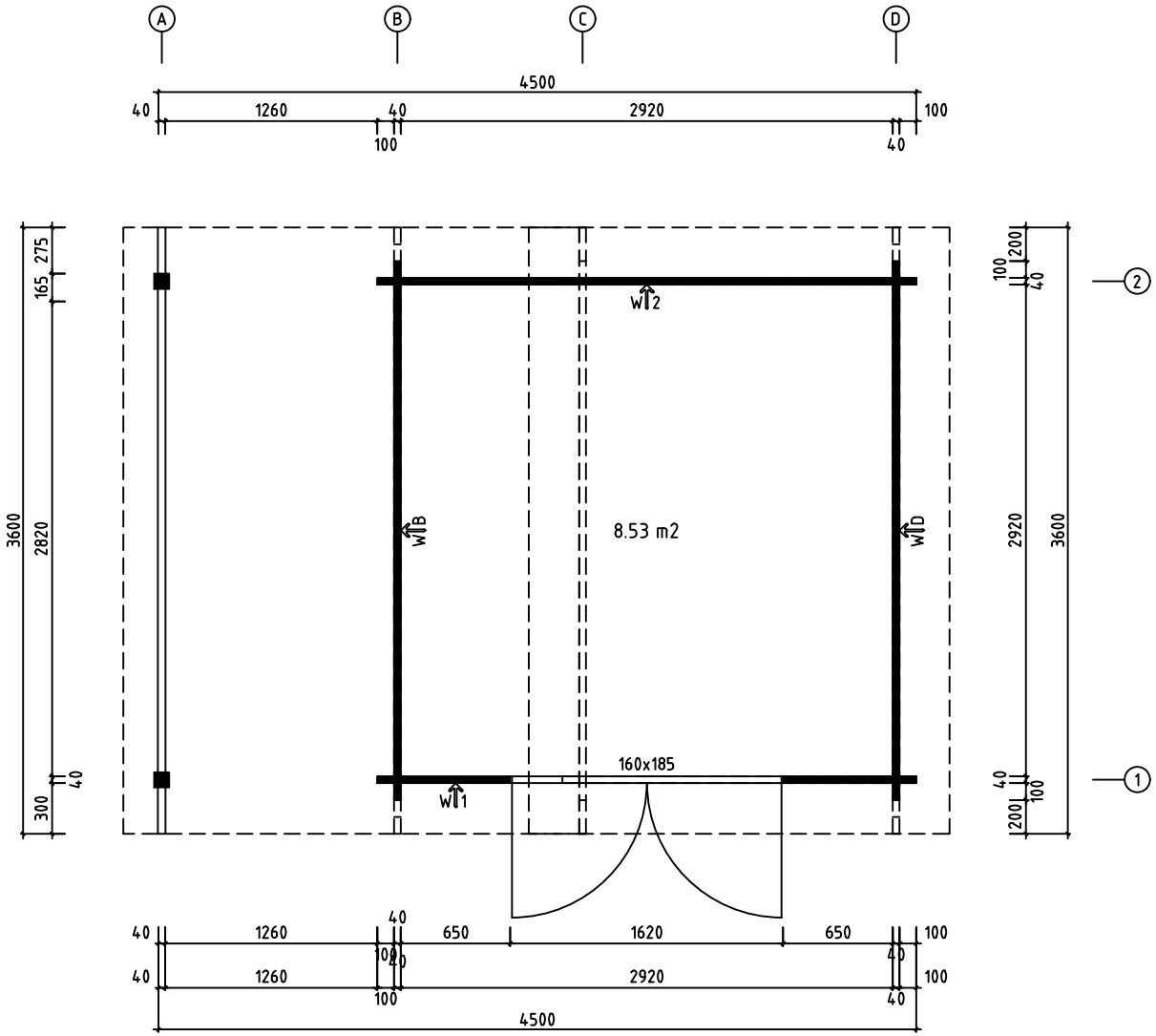

0 0.5m 1.0m 2.0m

Model Aktiva 40 SD	Drawing PLAN		Page
Alpholz	Drawn by R.T	Material 40x114	Scale 1:30
	Date 14.06.2023	File Aktiva 40 SD.dwg	

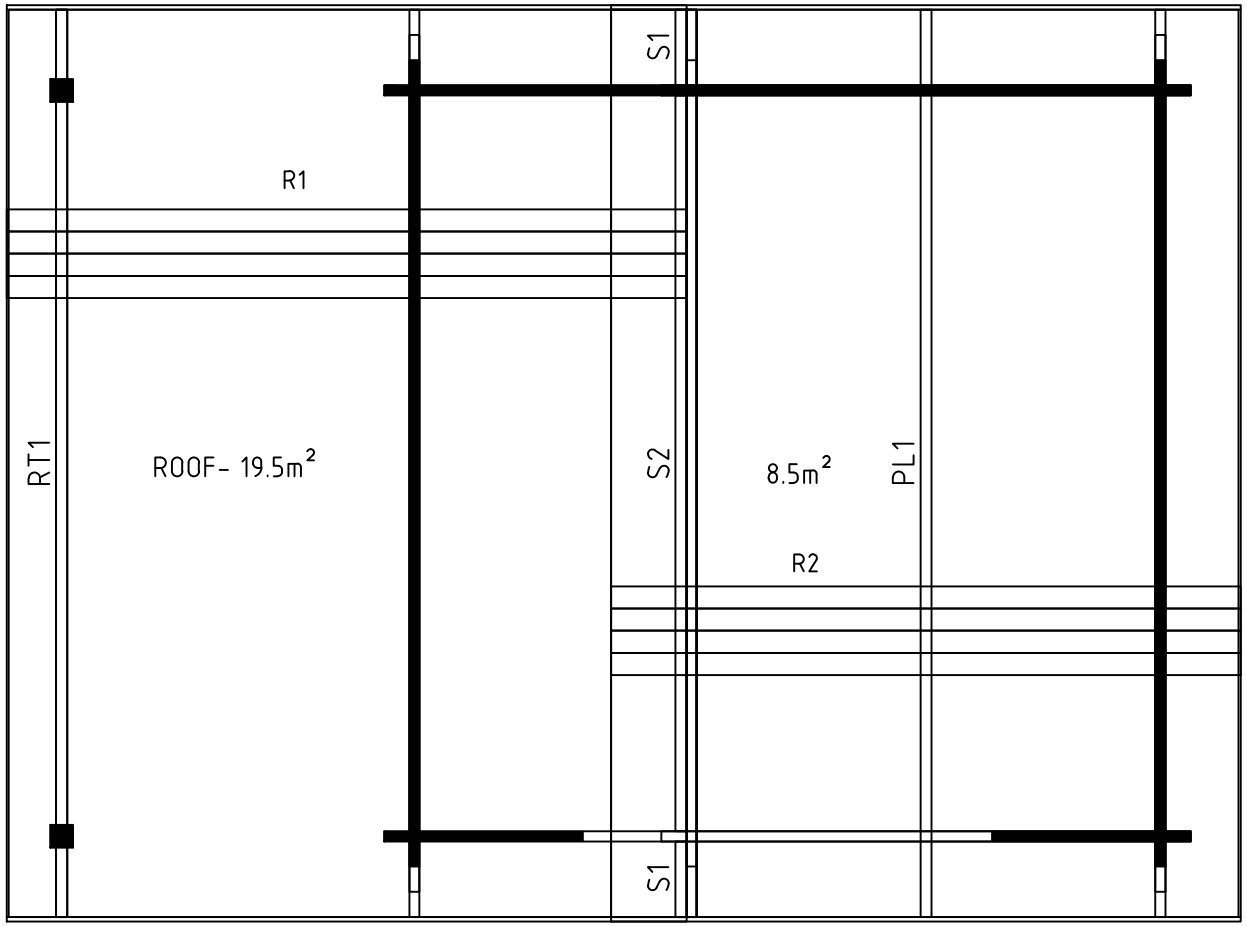

0 0.5m 1.0m 2.0m

Model Aktiva 40 SD	Drawing ROOF		Page
Alpholz	Drawn by R.T	Material 40x114	Scale 1:30
	Date 14.06.2023	File Aktiva 40 SD.dwg	

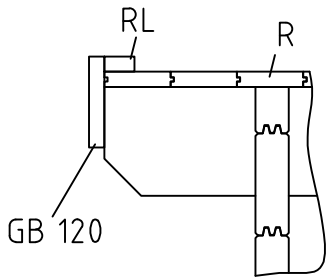

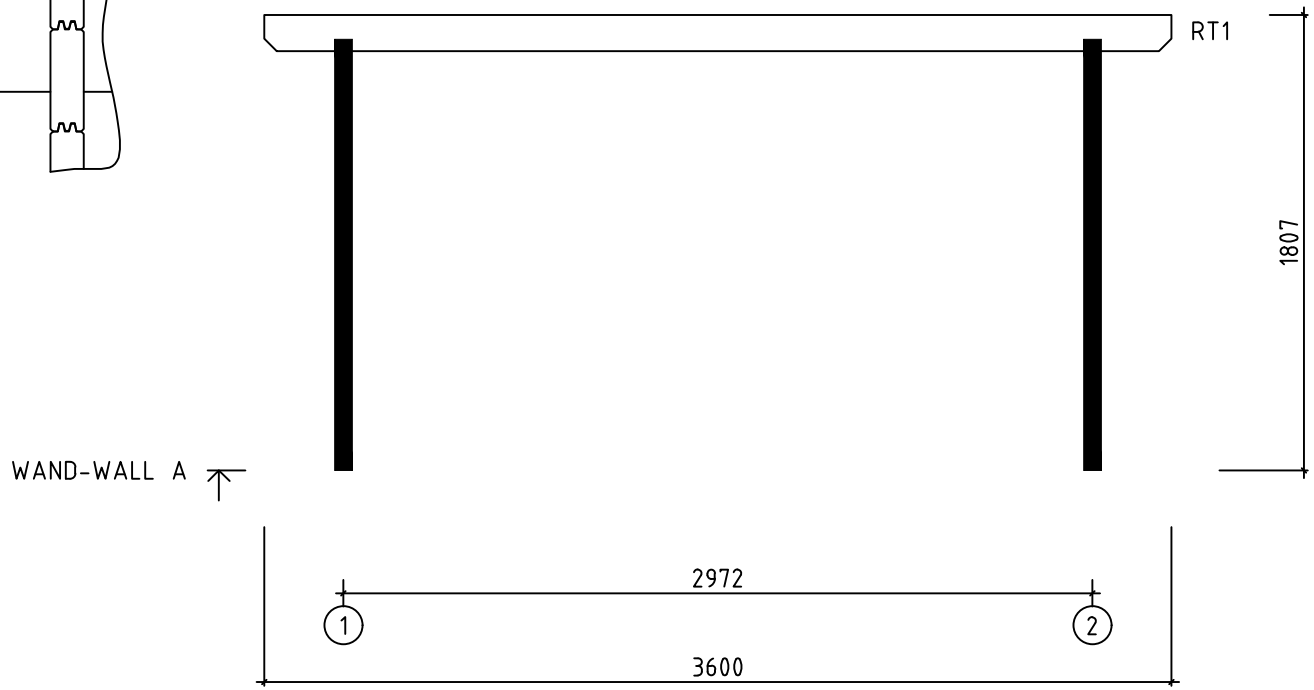

0 0.5m 1.0m 2.0m

Model Aktiva 40 SD	Drawing WALL A		Page 2
Alpholz	Drawn by R.T	Material 4x11.4	Scale 1:30
	Date 14.06.2023	File Aktiva 40 SD.dwg	

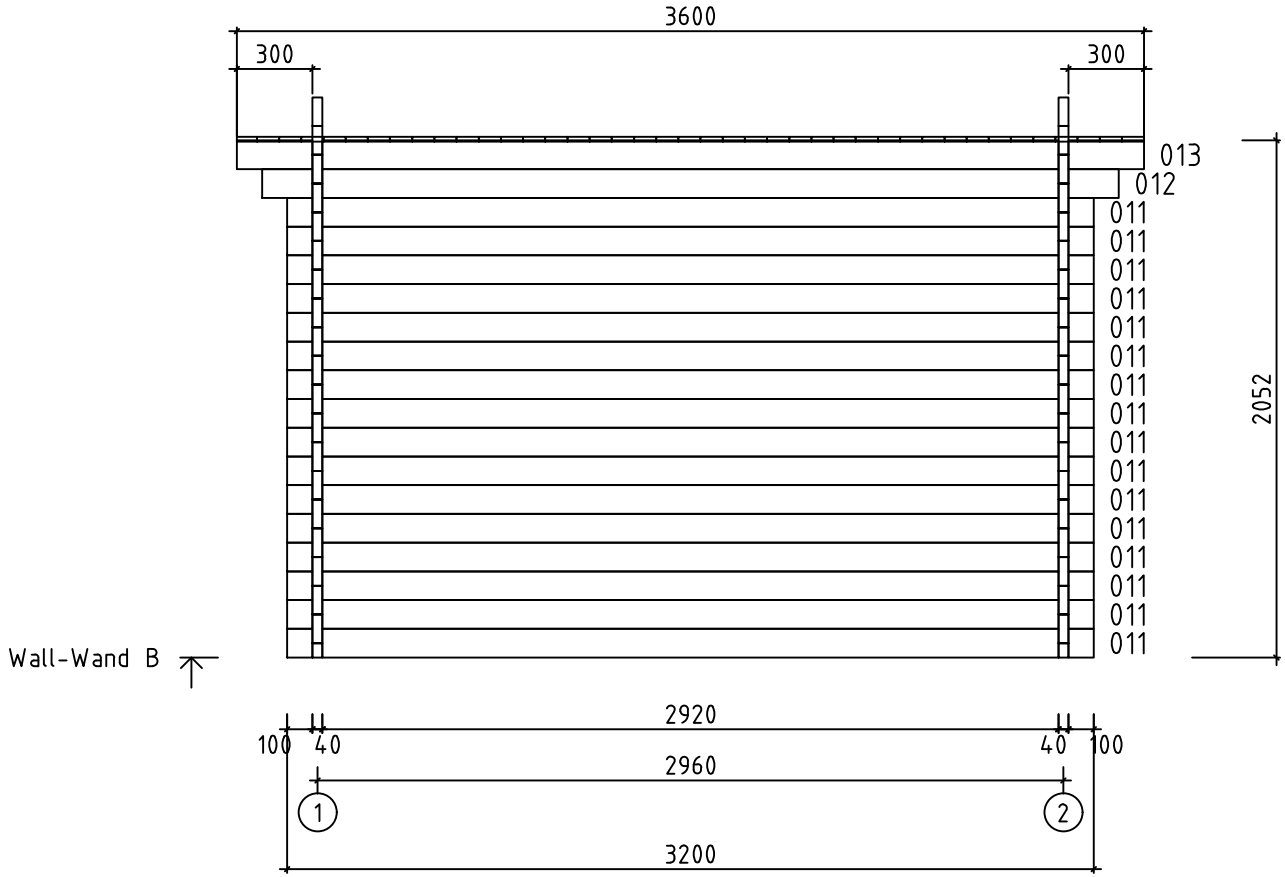

0 0.5m 1.0m 2.0m

Model Aktiva 40 SD	Drawing WALL B		Page 3
Alpholz	Drawn by R.T	Material 4x11.4	Scale 1:30
	Date 14.06.2023	File Aktiva 40 SD.dwg	

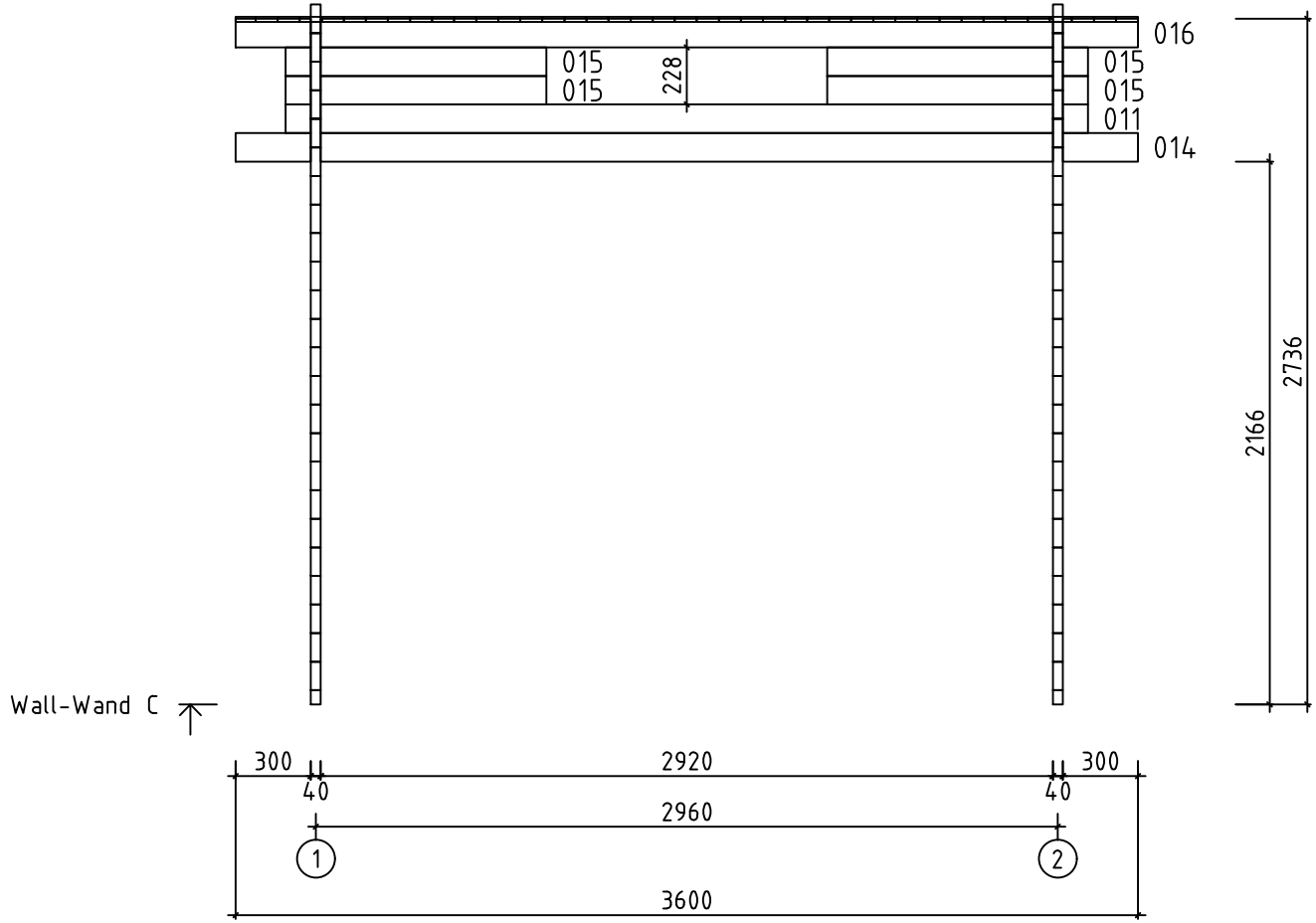

0 0.5m 1.0m 2.0m

Model Aktiva 40 SD	Drawing WALL C		Page 4
Alpholz	Drawn by R.T	Material 4x11.4	Scale 1:30
	Date 14.06.2023	File Aktiva 40 SD.dwg	

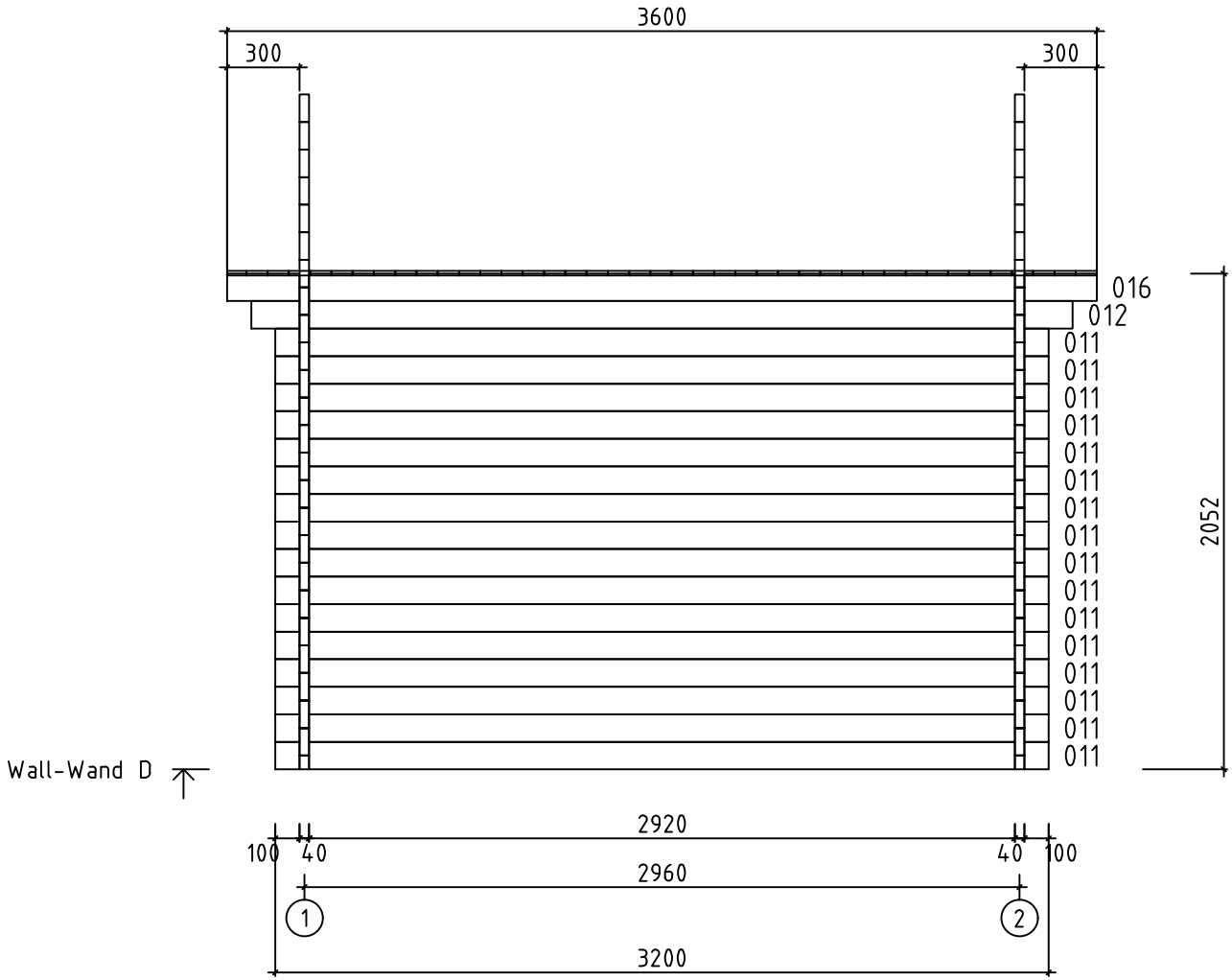

0 0.5m 1.0m 2.0m

Model: Aktiva 40 SD	Drawing: WALL D		Page: 5
Alpholz	Drawn by: R.T	Material: 4x11.4	Scale: 1:30
	Date: 14.06.2023	File: Aktiva 40 SD.dwg	

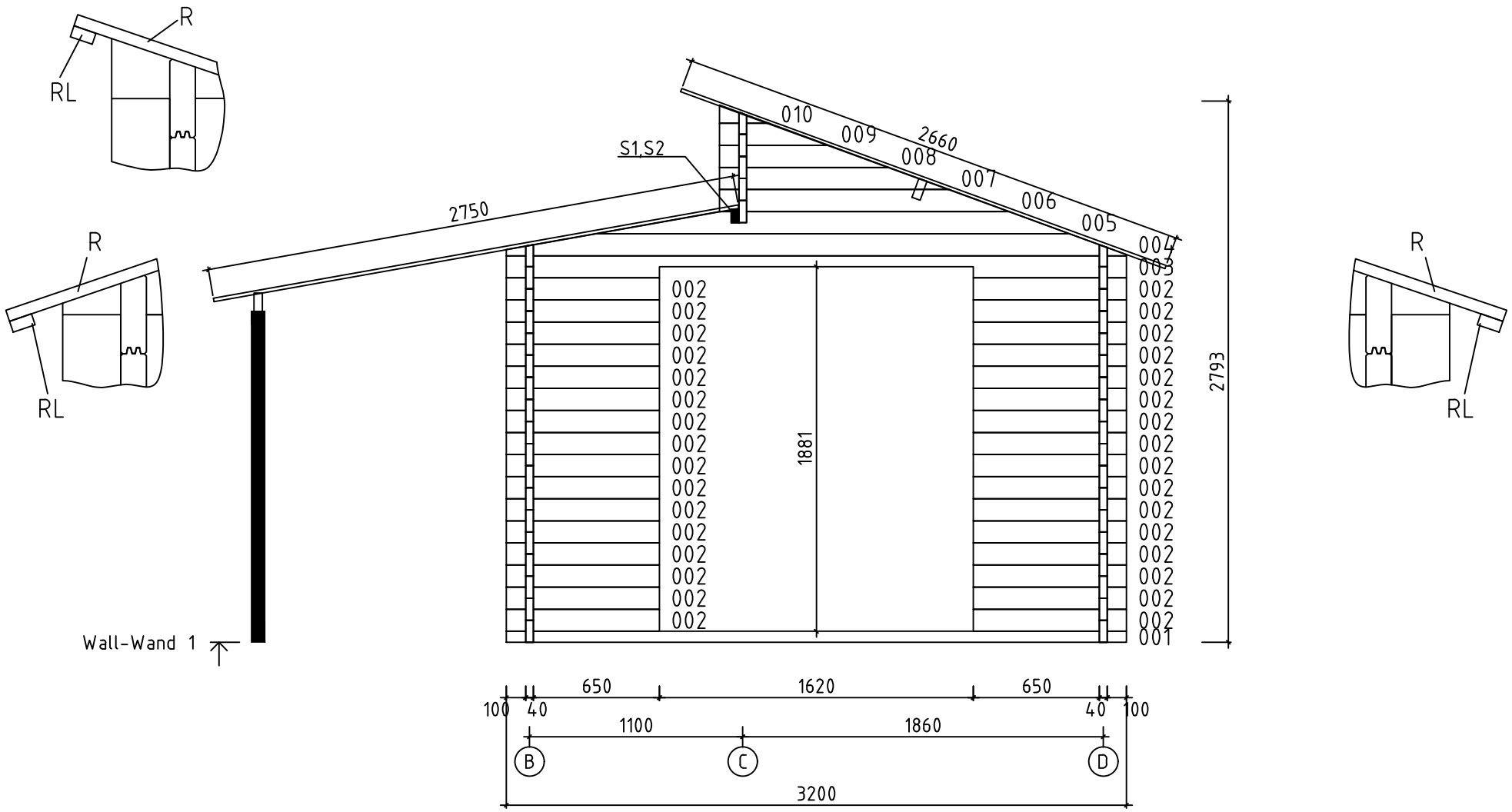

0 0.5m 1.0m 2.0m

Model Aktiva 40 SD	Drawing WALL 1		Page 7
Alpholz	Drawn by R.T	Material 4x11.4	Scale 1:30
	Date 14.06.2023	File Aktiva 40 SD.dwg	

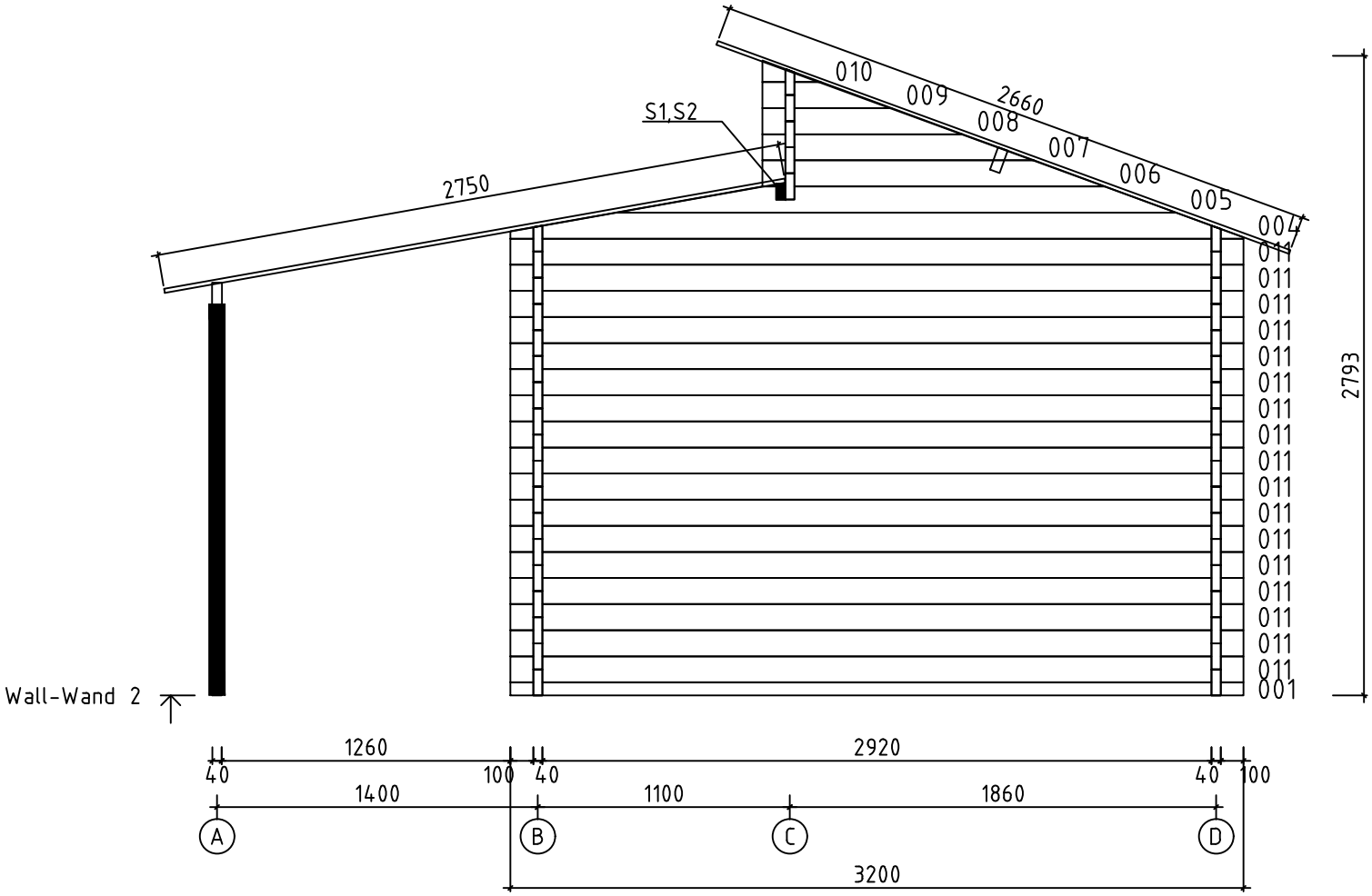

0 0.5m 1.0m 2.0m

Model Aktiva 40 SD	Drawing WALL 2		Page 8
Alpholz	Drawn by R.T	Material 4x11.4	Scale 1:30
	Date 14.06.2023	File Aktiva 40 SD.dwg	

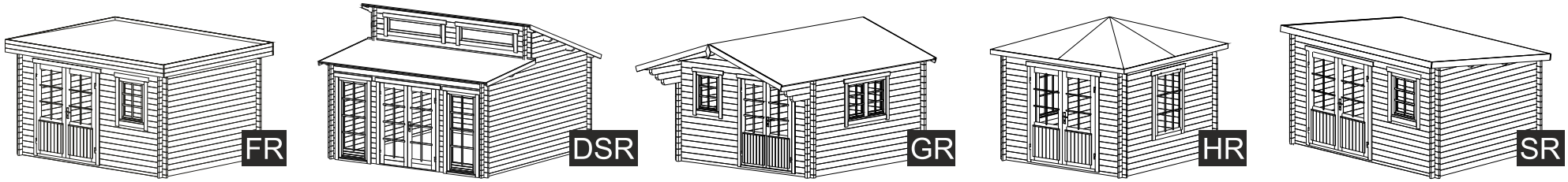

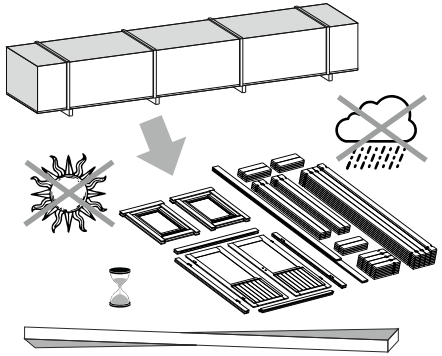

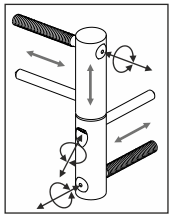

ADJUSTABLE HINGES

3.

TYPE- A
5x90

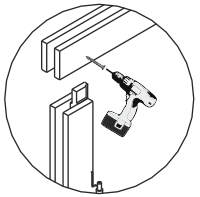

TYPE- B
4x60

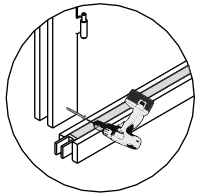

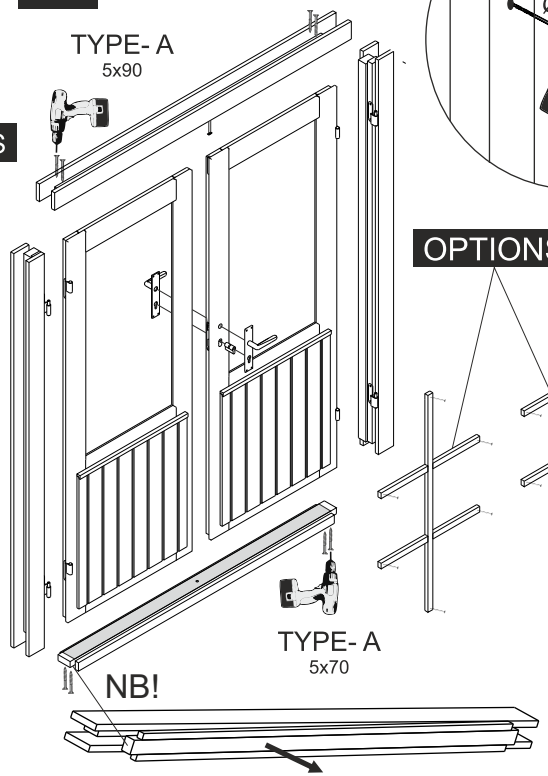

TYPE- A
5x70

NB!

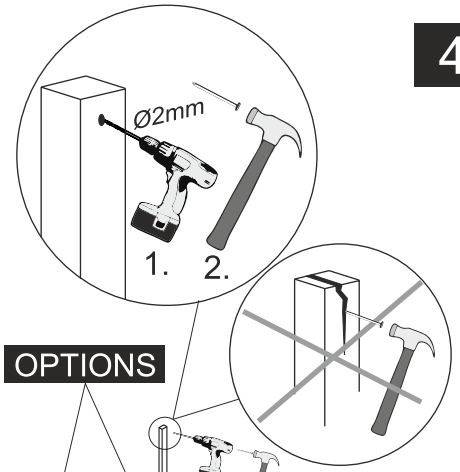

OPTIONS

4.

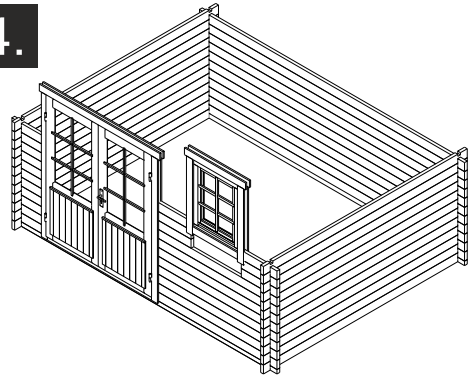

1.

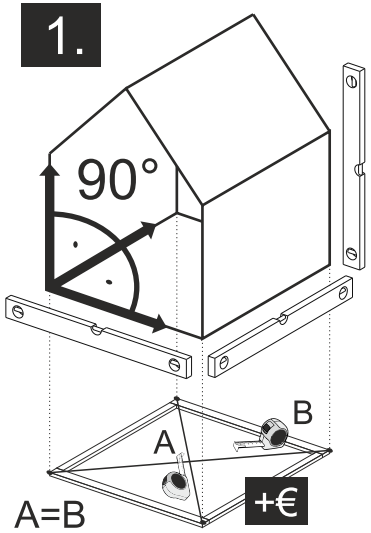

5.

OPTIONS

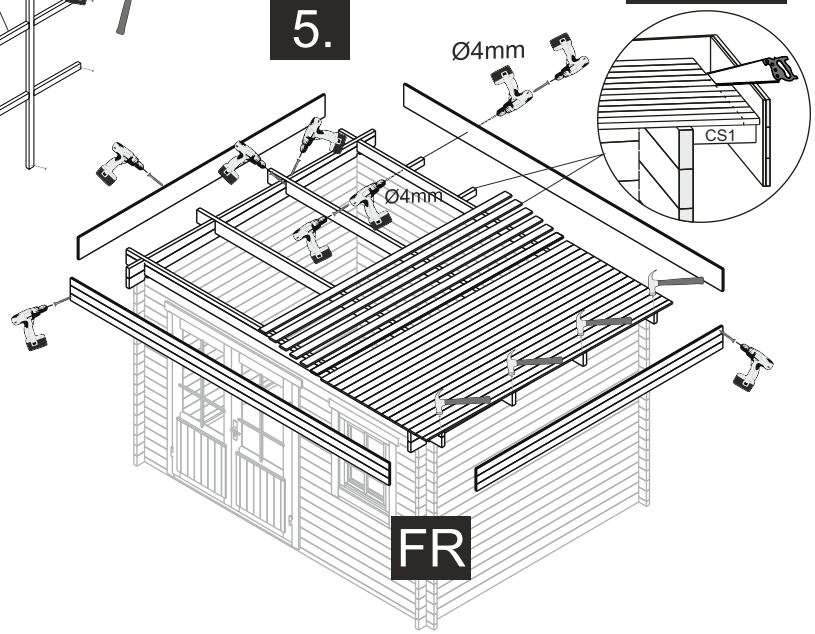

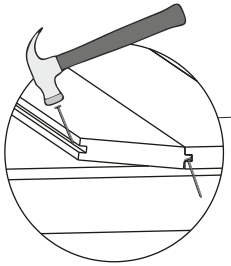

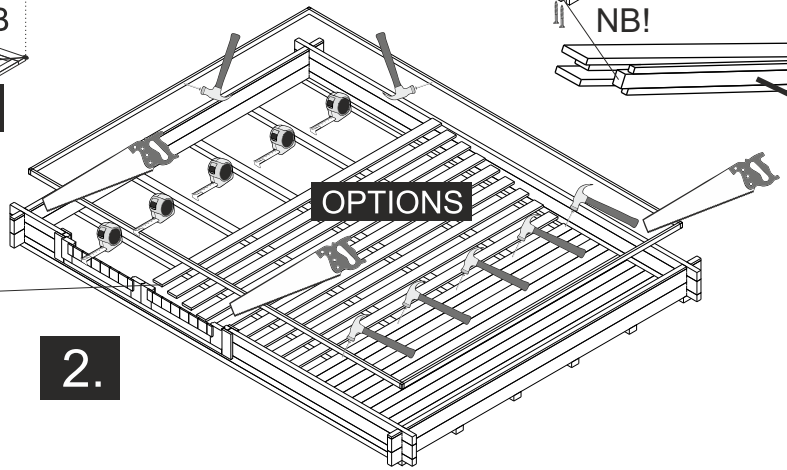

OPTIONS

2.

The guide is illustrative. This guide is not project specification.
Der Leitfaden ist illustrativ. Dieser Leitfaden ist keine Projektspezifikation.
De gids is illustratief. Deze gids is geen projectspecificatie.

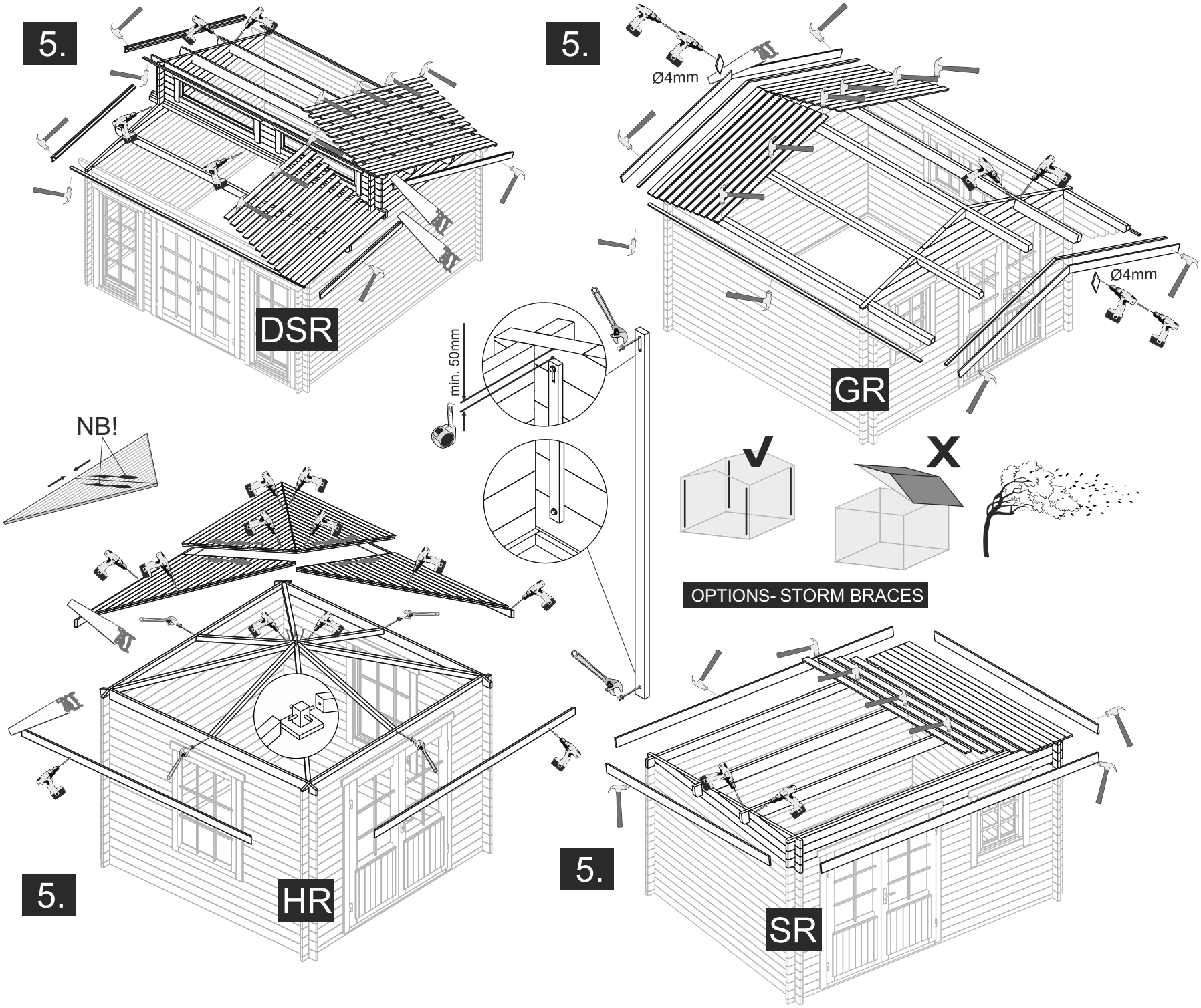
5.
DSR
5.
Ø4mm
Ø4mm
GR
min. 50mm
NB!
OPTIONS- STORM BRACES
5.
HR
5.
SR
OPTIONS
SB1
SBT1- TOP
40mm
SBT1- BOTTOM
105mm
POST

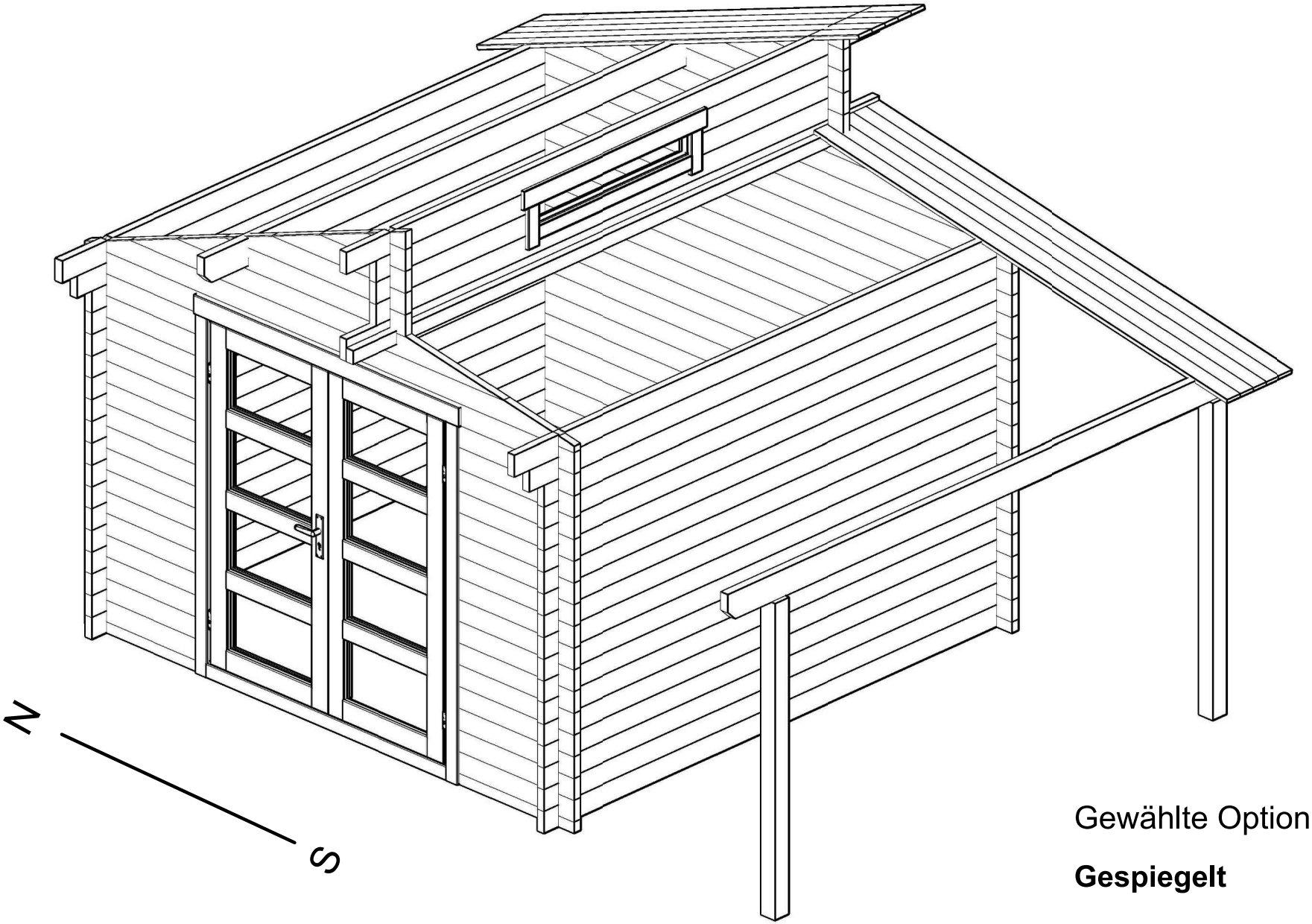

Gewählte Option:

Gespiegelt

Die gedruckten Daten haben nur informativen Charakter. Es können keine rechtlichen Ansprüche irgendwelcher Art geltend gemacht werden.
Bitte beachten Sie auch die Ausführungen zum Kartendienst 'kai_arealstatistik' unter https://www.ag.ch/geoportal/api/v1/mapservices/263/documentation.
Quelle: Daten des Kantons Aargau, Bundesamt für Landestopografie

Gemeinde Brugg

Parz. 4633, Garten- u. Gerätehaus

Planie mit vorhandenen Betonverbundsteinen

Neues Gartenhaus

1:500

agis

erstellt: 24.07.2026

Die gedruckten Daten haben nur informativen Charakter. Es können keine rechtlichen Ansprüche irgendwelcher Art geltend gemacht werden.
Bitte beachten Sie auch die Ausführungen zum Kartendienst 'kai_arealstatistik' unter https://www.ag.ch/geoportal/api/v1/mapservices/263/documentation.
Quelle: Daten des Kantons Aargau, Bundesamt für Landestopografie

Gemeinde Brugg

Parz. 4633, Garten- u. Gerätehaus

Planie mit vorhandenen Betonverbundsteinen

Neues Gartenhaus

1:500

agis

erstellt: 24.07.2026

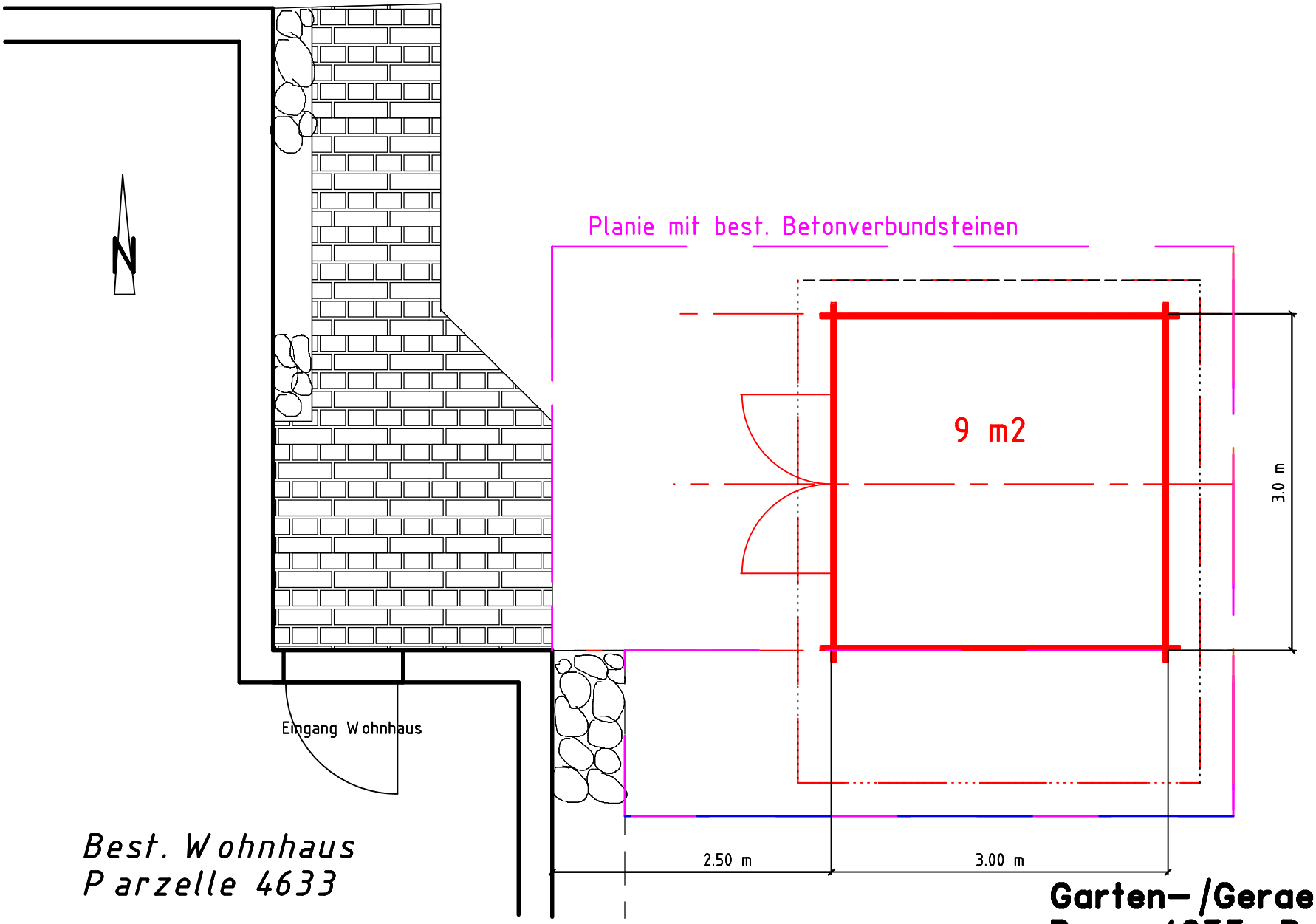

Best. Wohnhaus
Parzelle 4633

Garten– /Geraetehaus
Parz. 4633 Brugg

0 1.0 m 2.0 m 3.0 m 4.0 m 5.0 m

Situation 1:50

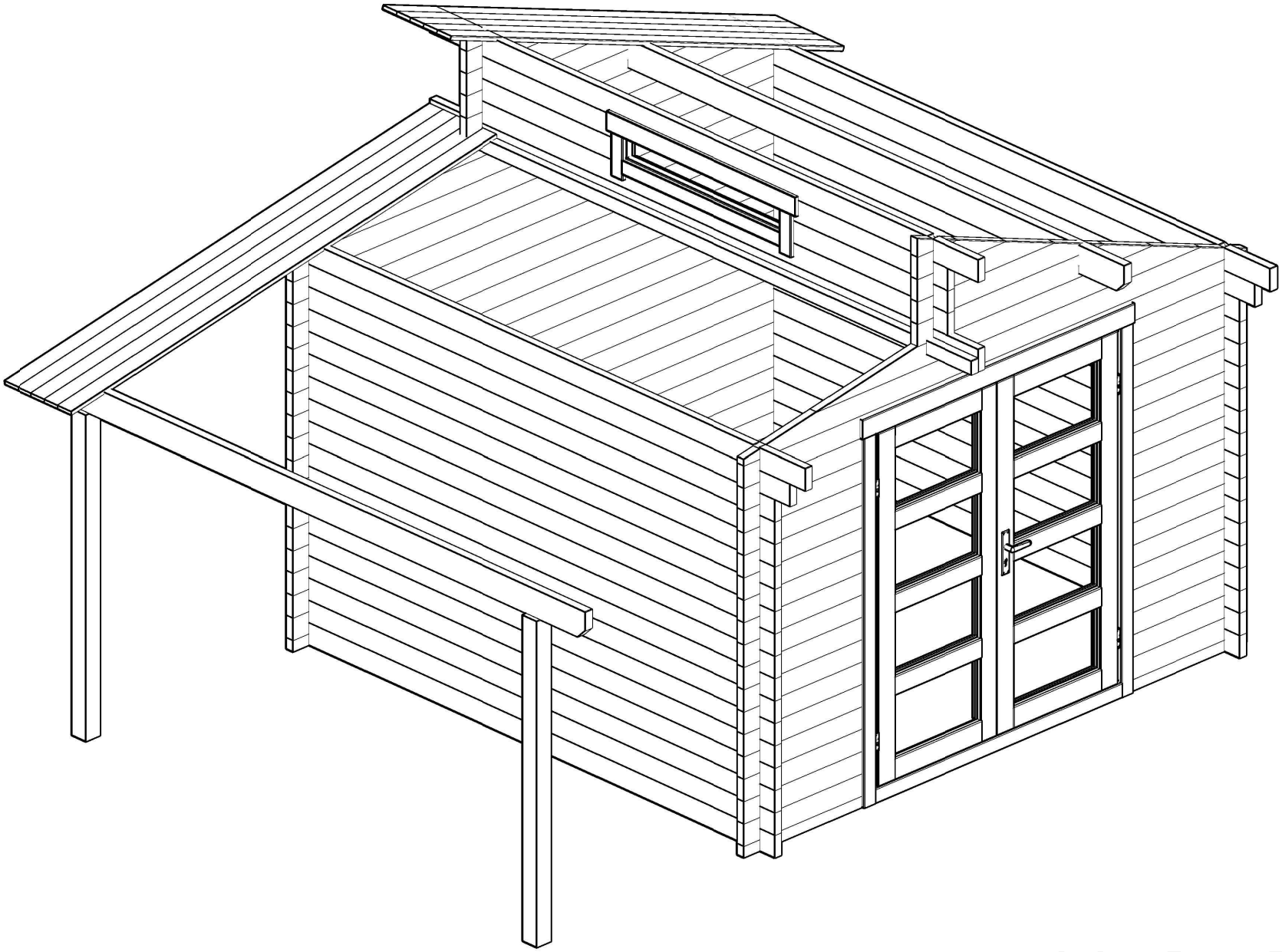

Aktiva 40 SD

Alpholz

Pos	Specification-Spezifikation-Specificatie-Nomenclature-Elementi-Especification Aktiva 40 SD	Qty	Profile (mm)	Lenght (mm)
001	100 2920 100	2	40x57	3200
002	650 100	32	40x114	790
003	100 2920 100	1	40x114	3200
011	100 2920 100	50	40x114	3200
012	200 2920 200	2	40x114	3400
013	300 2920 300	1	40x114	3600
014	300 2920 300	1	40x114	3600
015	900 100	4	40x114	1040
016	300 2920 300	2	40x114	3600
EXTRA	100 2920 100	1	40x114	3200
W1-1	10° 20° 010 009 008 007 006 005 004 778 3200	1		
W2-1	10° 20° 010 009 008 007 006 005 004 778 3200	1		
RT1	RAFTER-SPARREN-DAKSPAR-CHEVRON-TRAVE-CABRIO	1	44x144	3600
S2	SUPPORT-STÜTZEN-STEUN-SUPPORT-SUPPORTO-SOPORTE	1	44x70	2920
S1	SUPPORT-STÜTZEN-STEUN-SUPPORT-SUPPORTO-SOPORTE	2	44x70	300
PL1	PURLIN-DAKBALK-DACHPFETTE-PANNE-ARCARECCIO-CORREA 300 2920 300	1	44x144	3600
R-1	Roof board-Dachbrett-Dakplank-Volige-Tavola tetto-Tabla de tejado	41+1 32+1	88x18 114x18	2750
R-2	Roof board-Dachbrett-Dakplank-Volige-Tavola tetto-Tabla de tejado	41 32	88x18 114x18	2660
	-POST 8.5x8.5	2	85x85	1710
GB-1	Gable board 120-Giebelblende-Gevelplank-Planche de rive-Tavola di bordo-Tabla de borde	2	18x120	2700
GB-2	Gable board 120-Giebelblende-Gevelplank-Planche de rive-Tavola di bordo-Tabla de borde	2	18x120	2770

Kood	Aktiva 40 SD	Materjal	File	Aktiva 40 SD.dwg	Leht	1/2

Pos	Specification-Spezifikation-Specificatie-Nomenclature-Elementi-Especification Aktiva 40 SD	Qty	Profile (mm)	Lenght (mm)
RL-1	Roofing lath 3000-Giebelleiste-Gevellijst-Latte de rive-Listello di bordo-Listones de borde	7	18x40	21rmt.
SS-1	Storm slat kit-Sturmleiste satz-Stormanker set-Kit de latte anti tempéte-Kit listello di tempesta-Kit liston anti tormenta 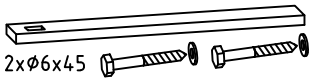	4	18x40	2000
	Adjustable foot kit-Pfostenträger-Paalhouder-Pied de poteau-Portapilastri-Base para poste	2		
	Double door kit-Doppeltür satz-Dubbele deur set-Kit double porte-Kit porta-Kit para puerta	1		
	Nail 1.8x40-Nagel-Spijker-Clou-Chiodo-Clavo	270	1.8x40	
S5x90	Screw 5x90-Schraube-Schroef-Vis-Vite-Tornillo	10	5x90	
	Ventilation panel kit-Außengitter-Schoepenrooster-Panneau de ventilation-Griglia di ventilazione-Rejilla de ventilacion	1		
	WINDOW 1110x190 W0 1110x190-40 Milk 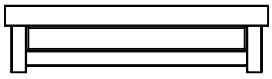	1		
	DOOR 1600x1850 DD4B H 1600x1850-40 Milk 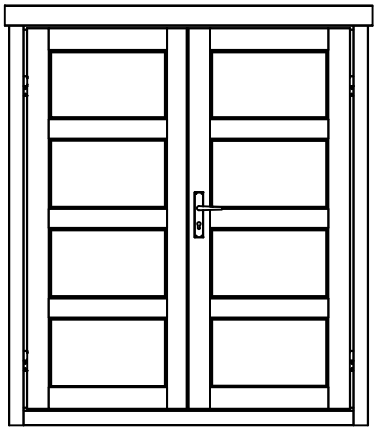	1		

Kood	Aktiva 40 SD	Materjal	File	Aktiva 40 SD.dwg	Leht	2/2

H = 1.600 m
TOTAL: 8.53 m2

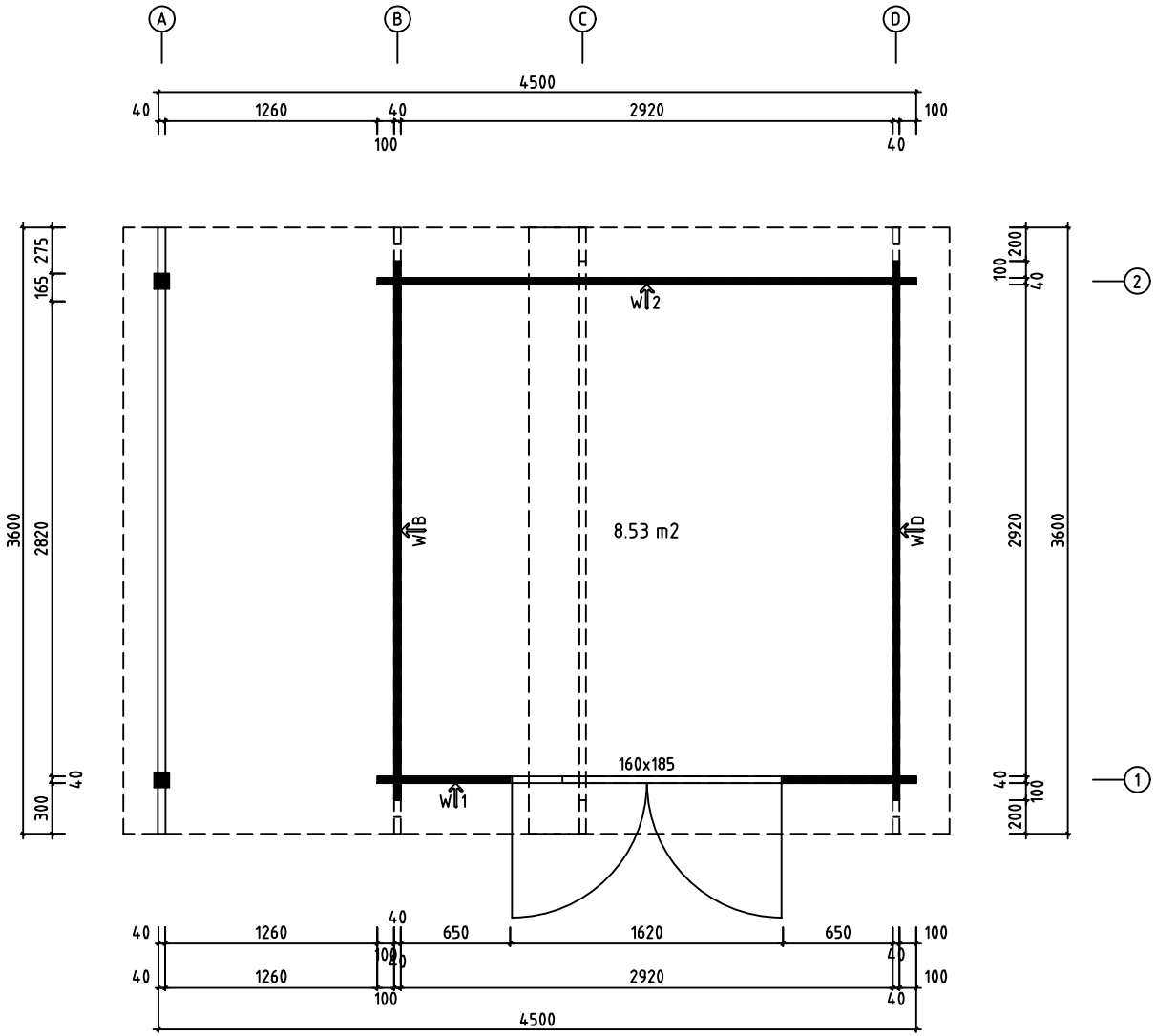

0 0.5m 1.0m 2.0m

Model Aktiva 40 SD	Drawing PLAN		Page
Alpholz	Drawn by R.T	Material 40x114	Scale 1:30
	Date 14.06.2023	File Aktiva 40 SD.dwg	

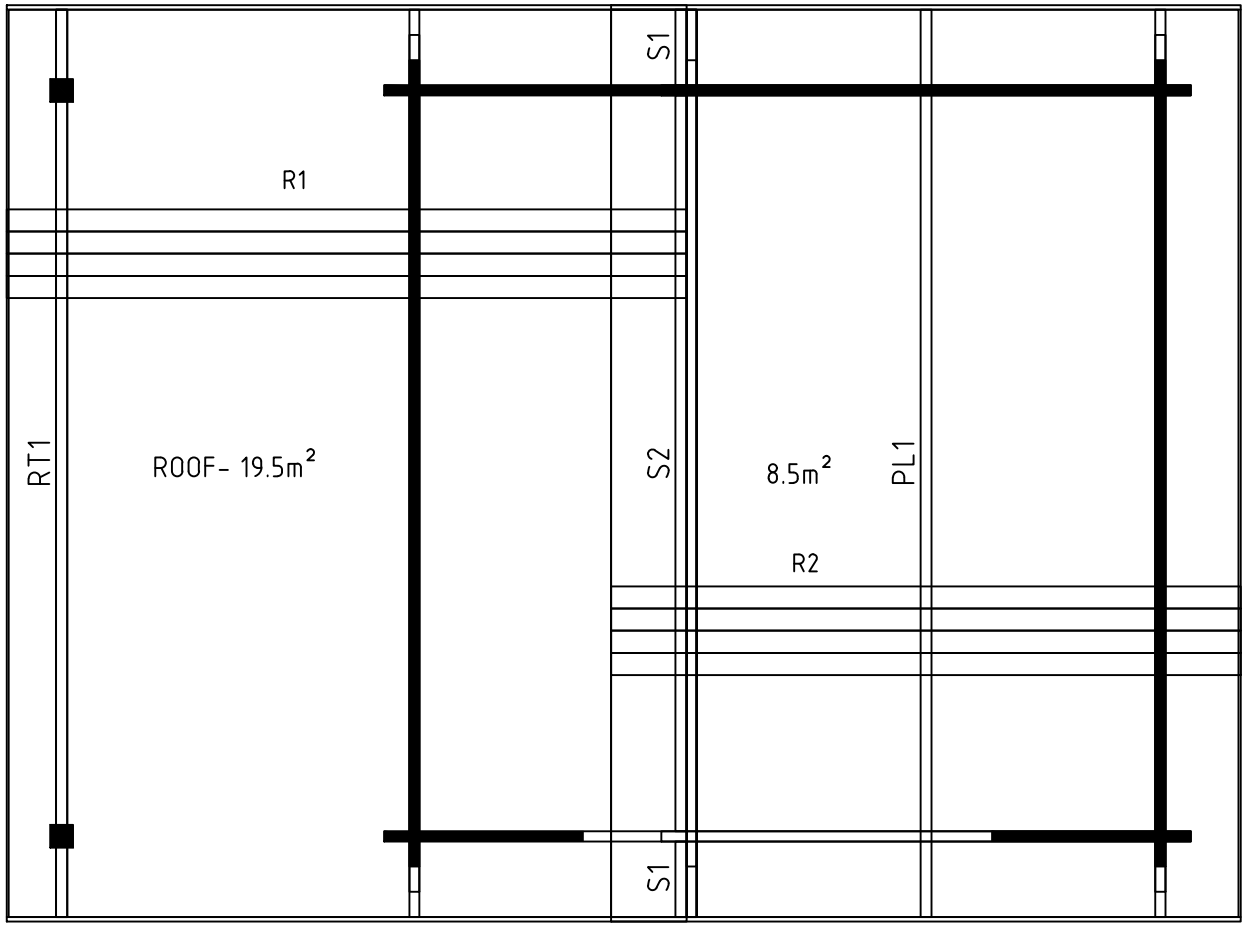

0 0.5m 1.0m 2.0m

Model Aktiva 40 SD	Drawing ROOF		Page
Alpholz	Drawn by R.T	Material 40x114	Scale 1:30
	Date 14.06.2023	File Aktiva 40 SD.dwg	

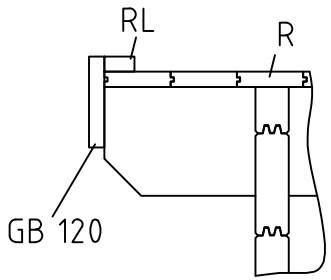

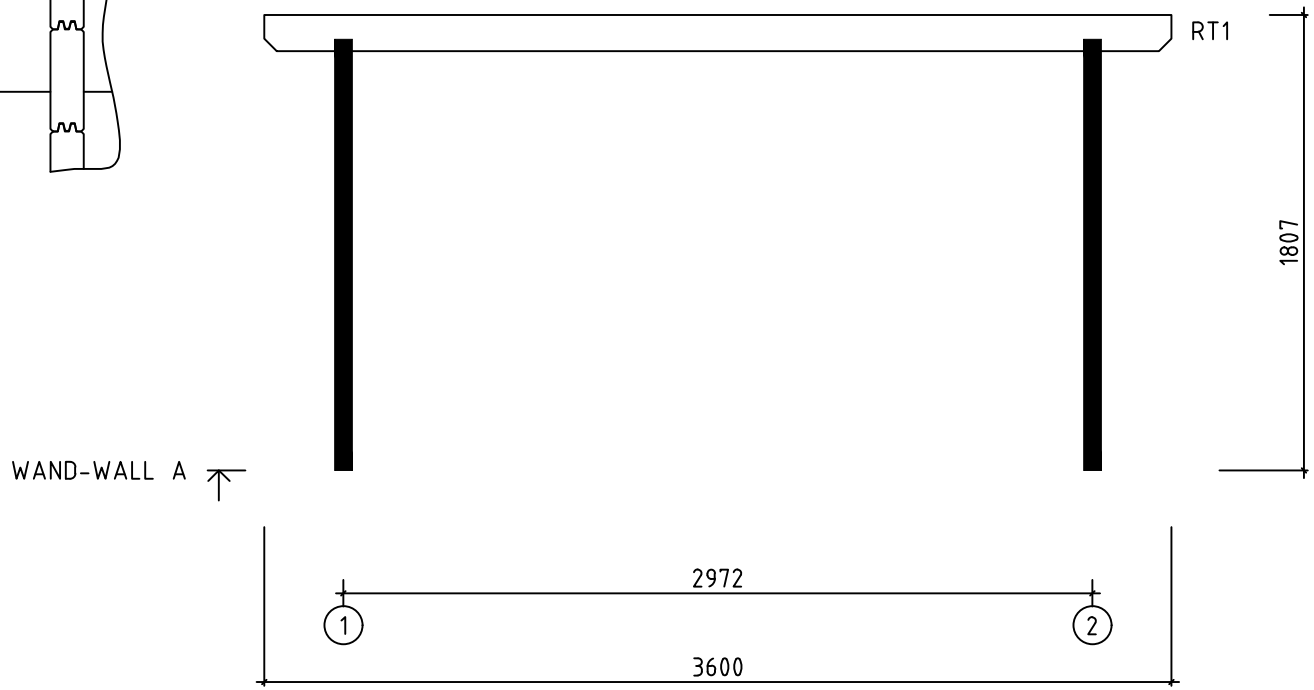

0 0.5m 1.0m 2.0m

Model Aktiva 40 SD	Drawing WALL A		Page 2
Alpholz	Drawn by R.T	Material 4x11.4	Scale 1:30
	Date 14.06.2023	File Aktiva 40 SD.dwg	

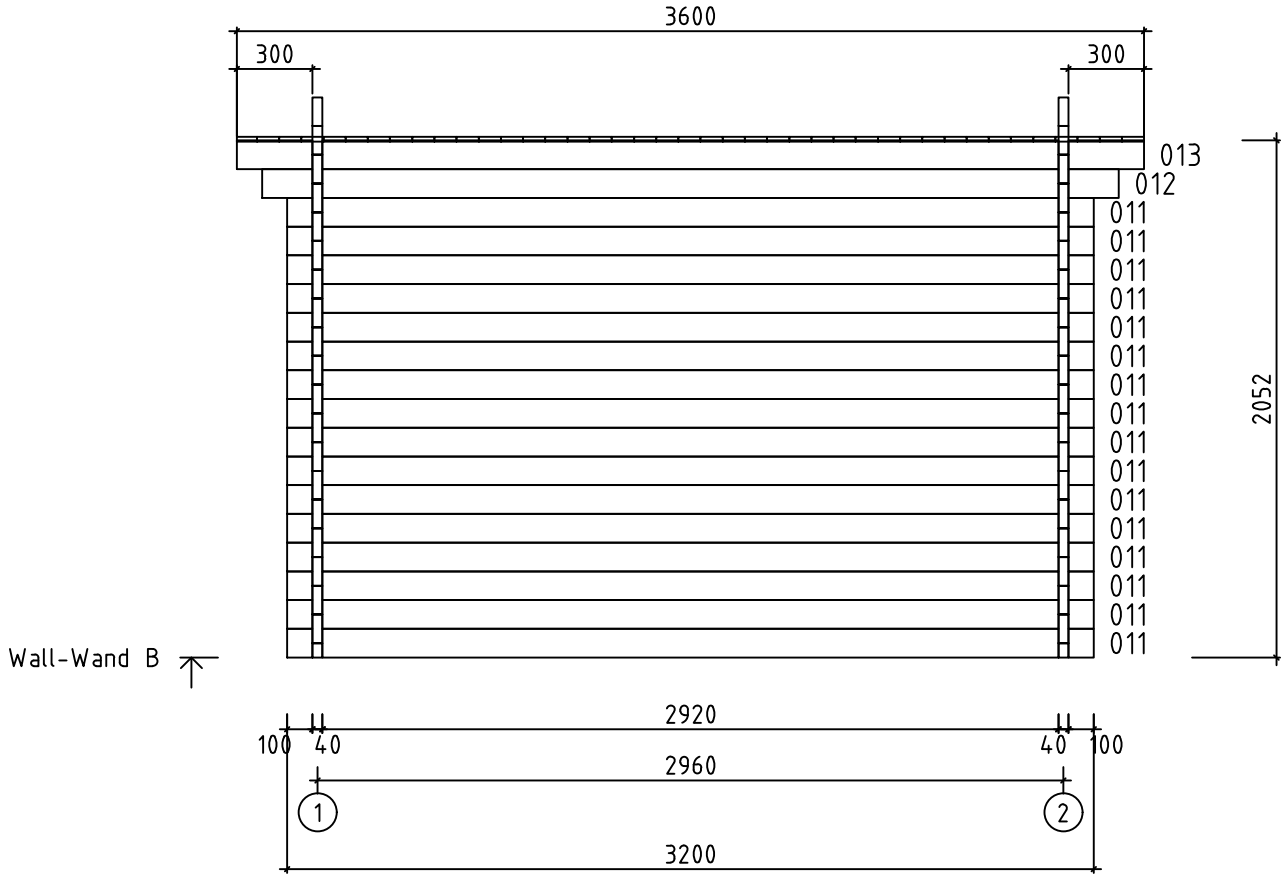

0 0.5m 1.0m 2.0m

Model Aktiva 40 SD	Drawing WALL B		Page 3
Alpholz	Drawn by R.T	Material 4x11.4	Scale 1:30
	Date 14.06.2023	File Aktiva 40 SD.dwg	

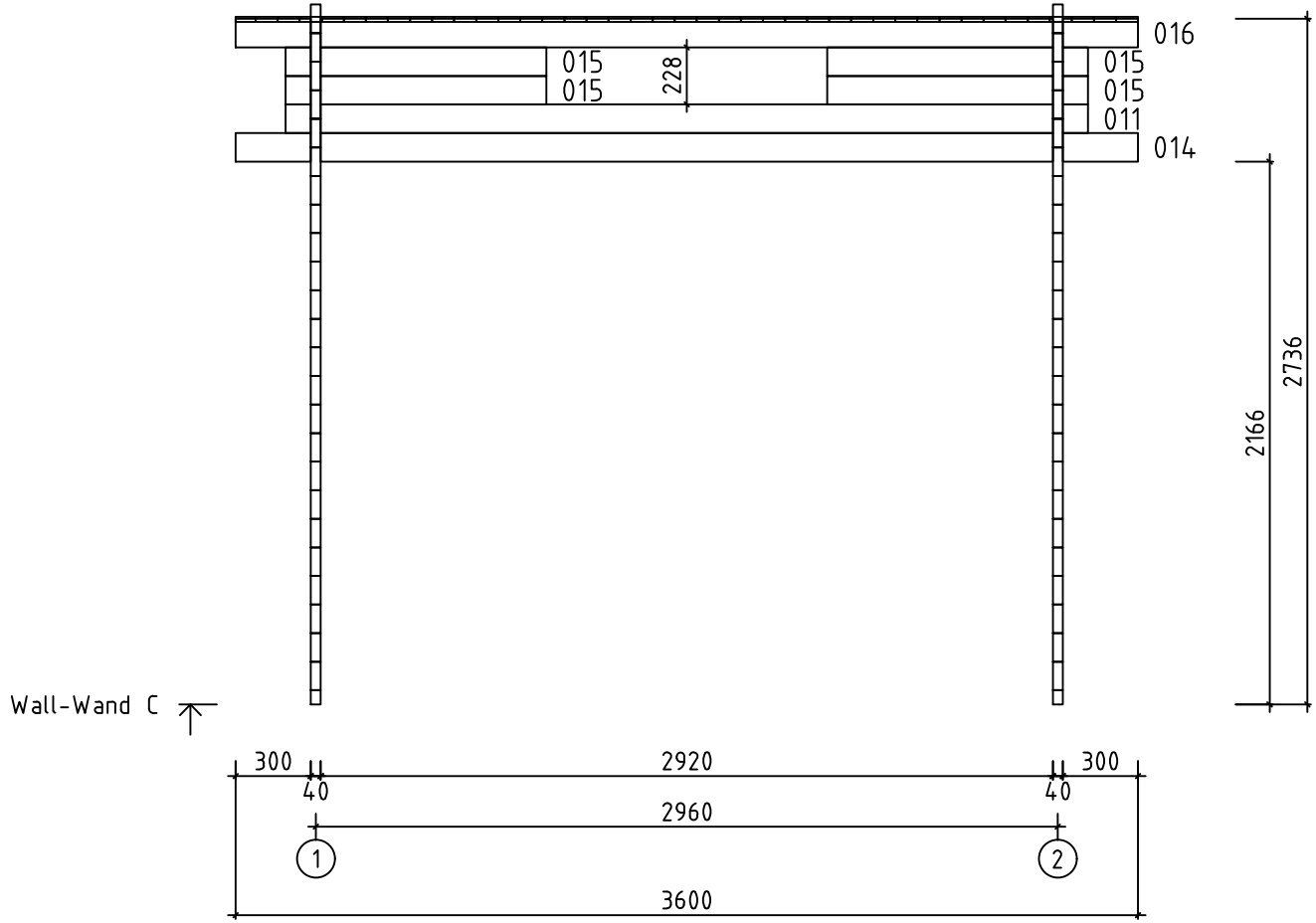

0 0.5m 1.0m 2.0m

Model Aktiva 40 SD	Drawing WALL C		Page 4
Alpholz	Drawn by R.T	Material 4x11.4	Scale 1:30
	Date 14.06.2023	File Aktiva 40 SD.dwg	

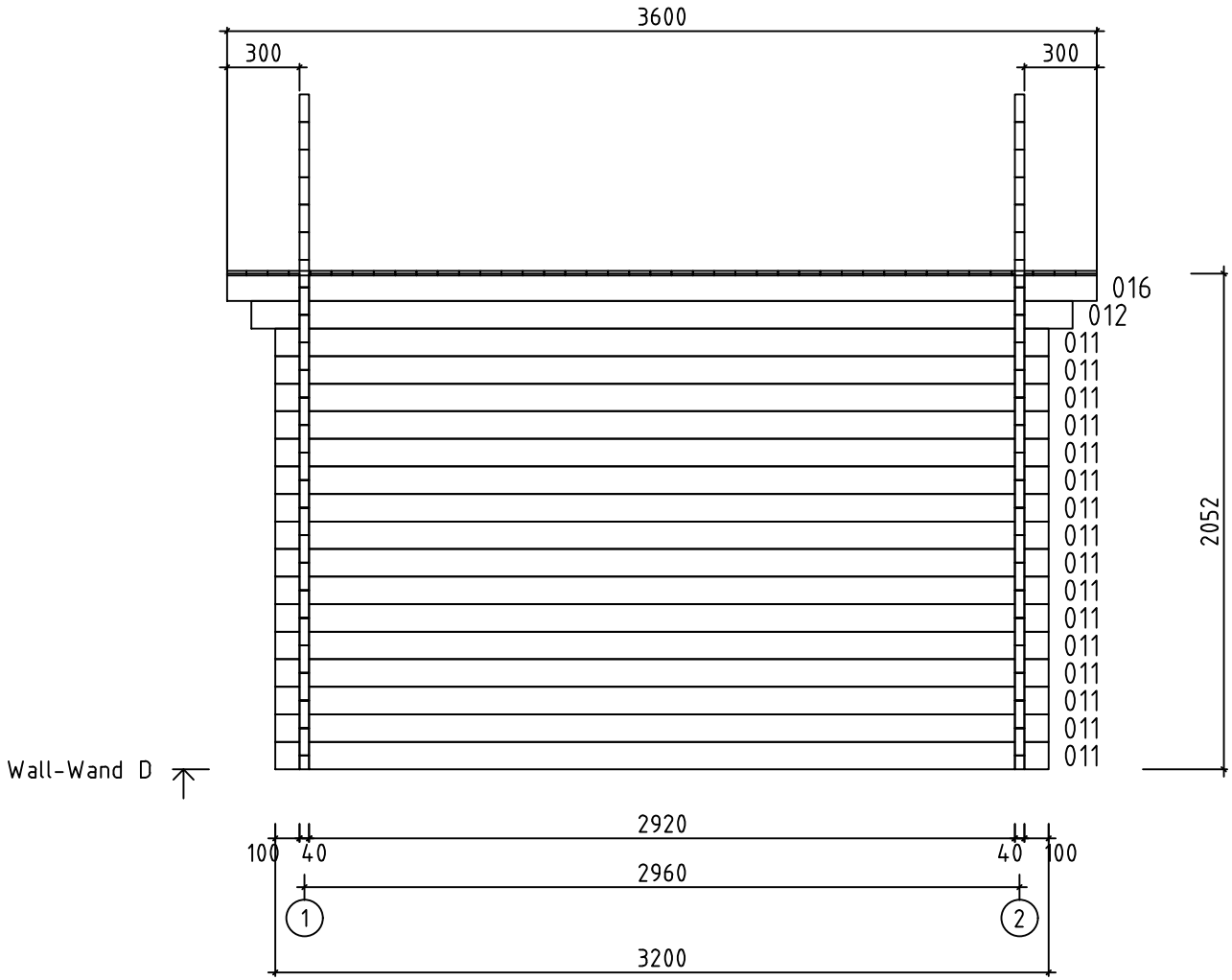

0 0.5m 1.0m 2.0m

Model: Aktiva 40 SD	Drawing: WALL D		Page: 5
Alpholz	Drawn by: R.T	Material: 4x11.4	Scale: 1:30
	Date: 14.06.2023	File: Aktiva 40 SD.dwg	

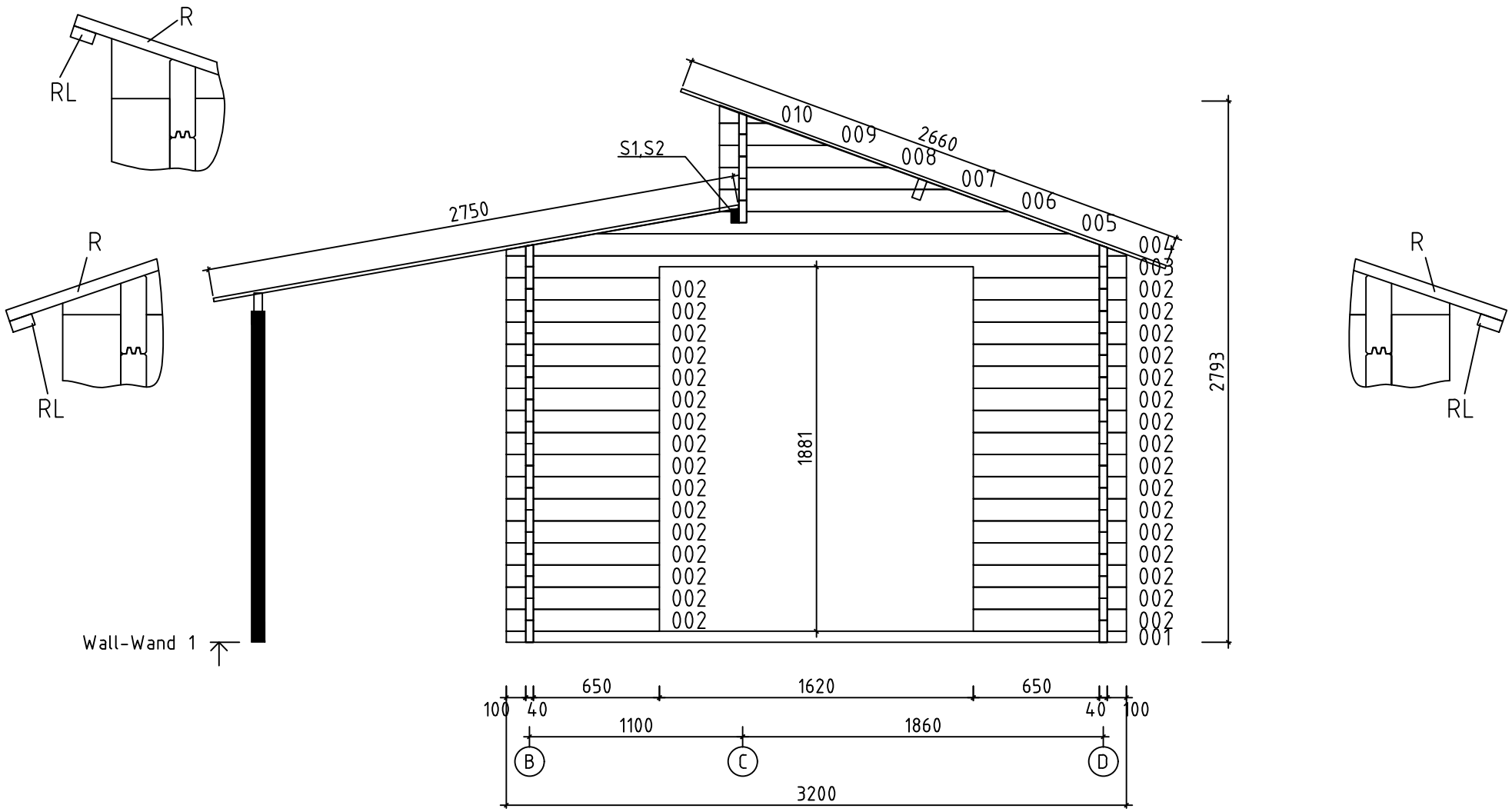

0 0.5m 1.0m 2.0m

Model Aktiva 40 SD	Drawing WALL 1		Page 7
Alpholz	Drawn by R.T	Material 4x11.4	Scale 1:30
	Date 14.06.2023	File Aktiva 40 SD.dwg	

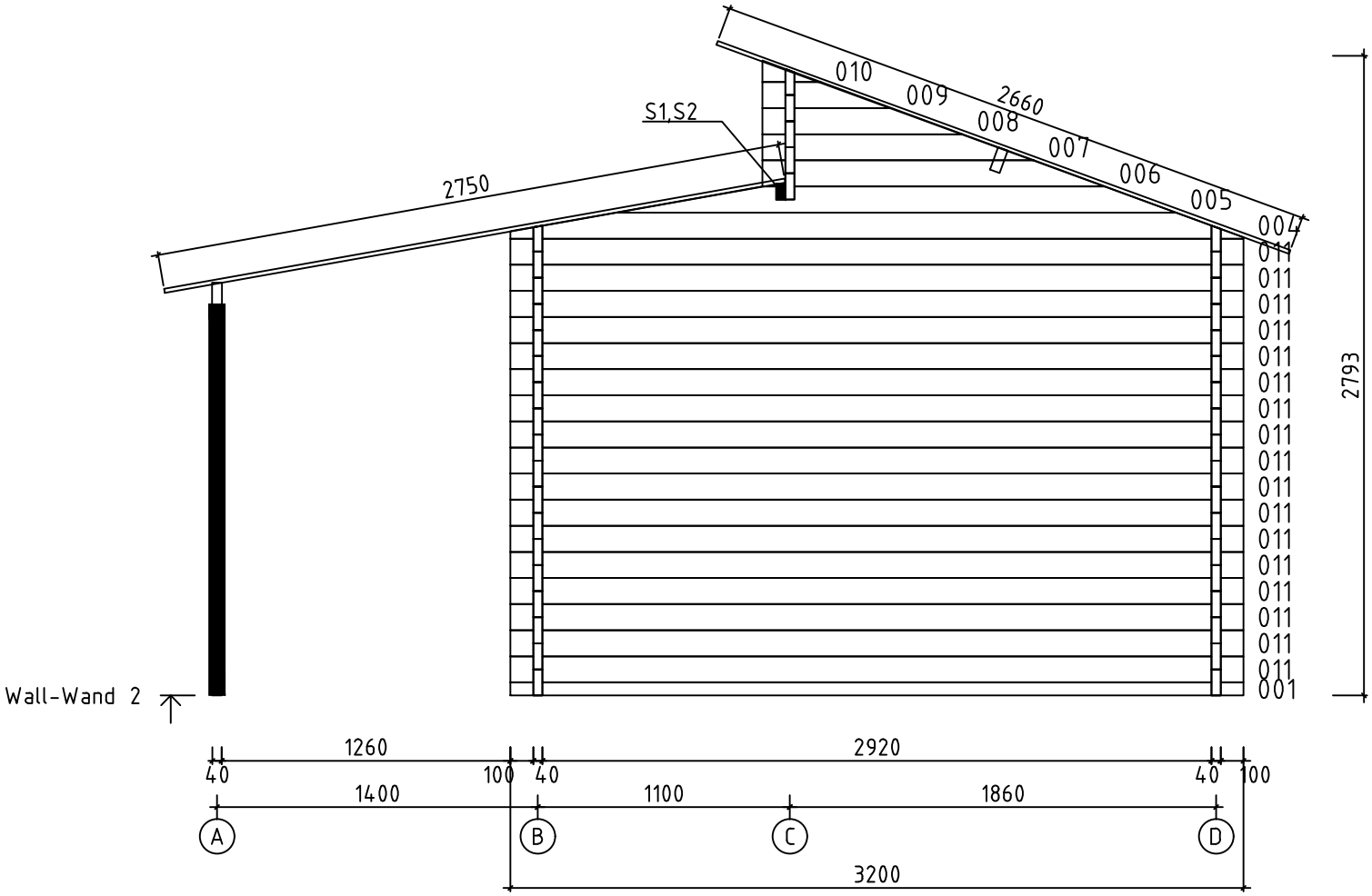

0 0.5m 1.0m 2.0m

Model Aktiva 40 SD	Drawing WALL 2		Page 8
Alpholz	Drawn by R.T	Material 4x11.4	Scale 1:30
	Date 14.06.2023	File Aktiva 40 SD.dwg	

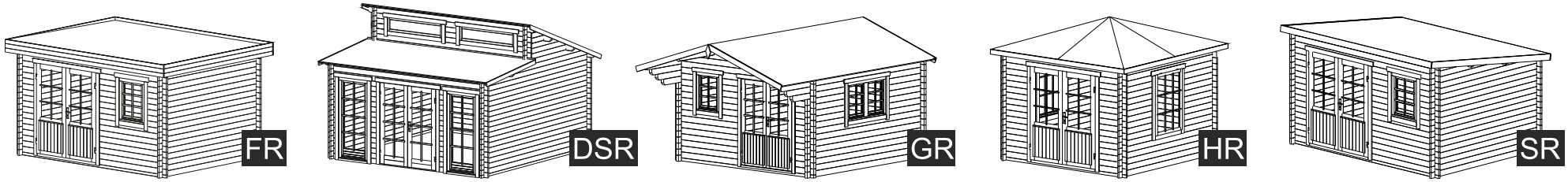

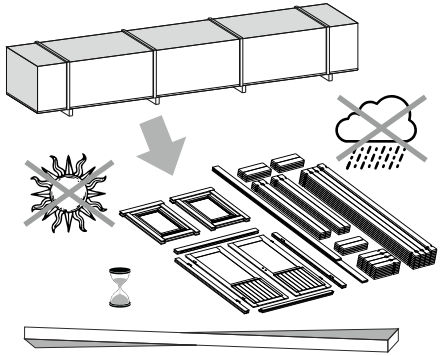

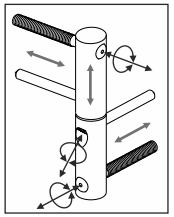

ADJUSTABLE HINGES

3.

TYPE- A
5x90

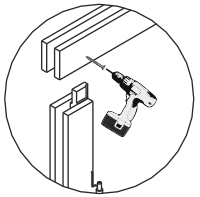

TYPE- B
4x60

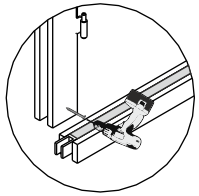

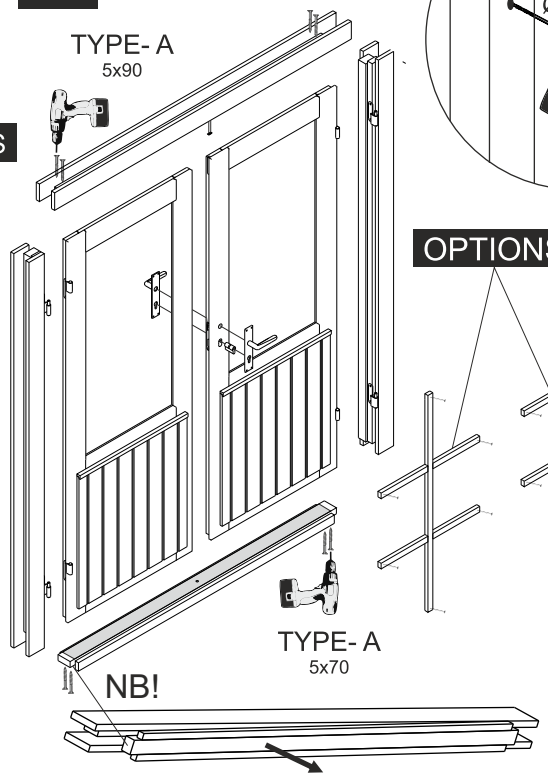

TYPE- A
5x70

NB!

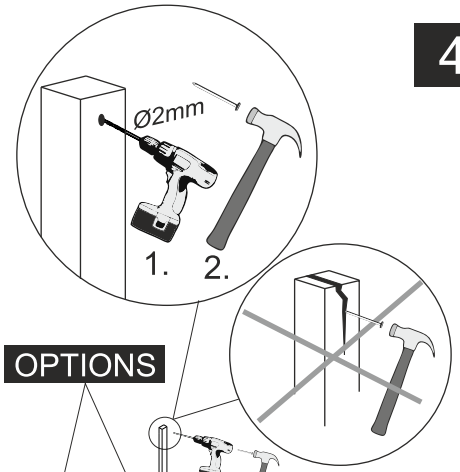

OPTIONS

4.

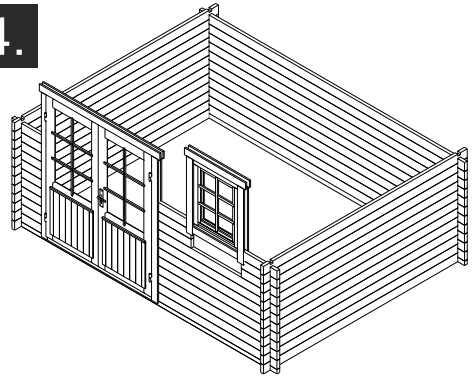

1.

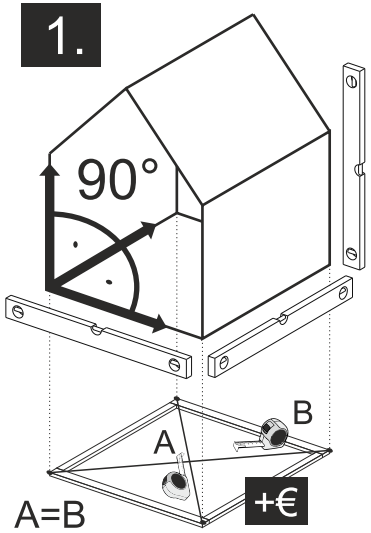

5.

OPTIONS

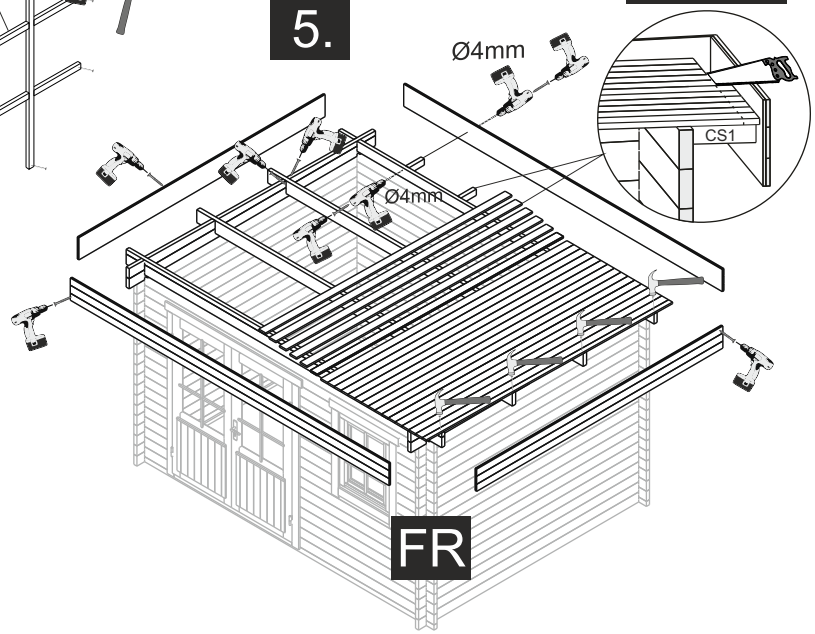

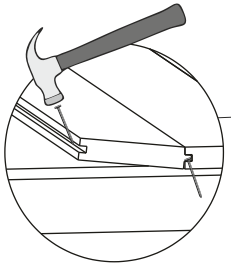

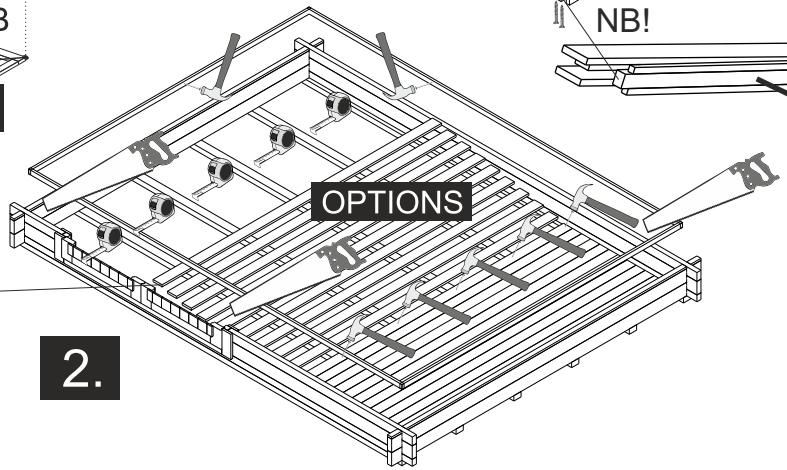

OPTIONS

2.

The guide is illustrative. This guide is not project specification.
Der Leitfaden ist illustrativ. Dieser Leitfaden ist keine Projektspezifikation.
De gids is illustratief. Deze gids is geen projectspecificatie.

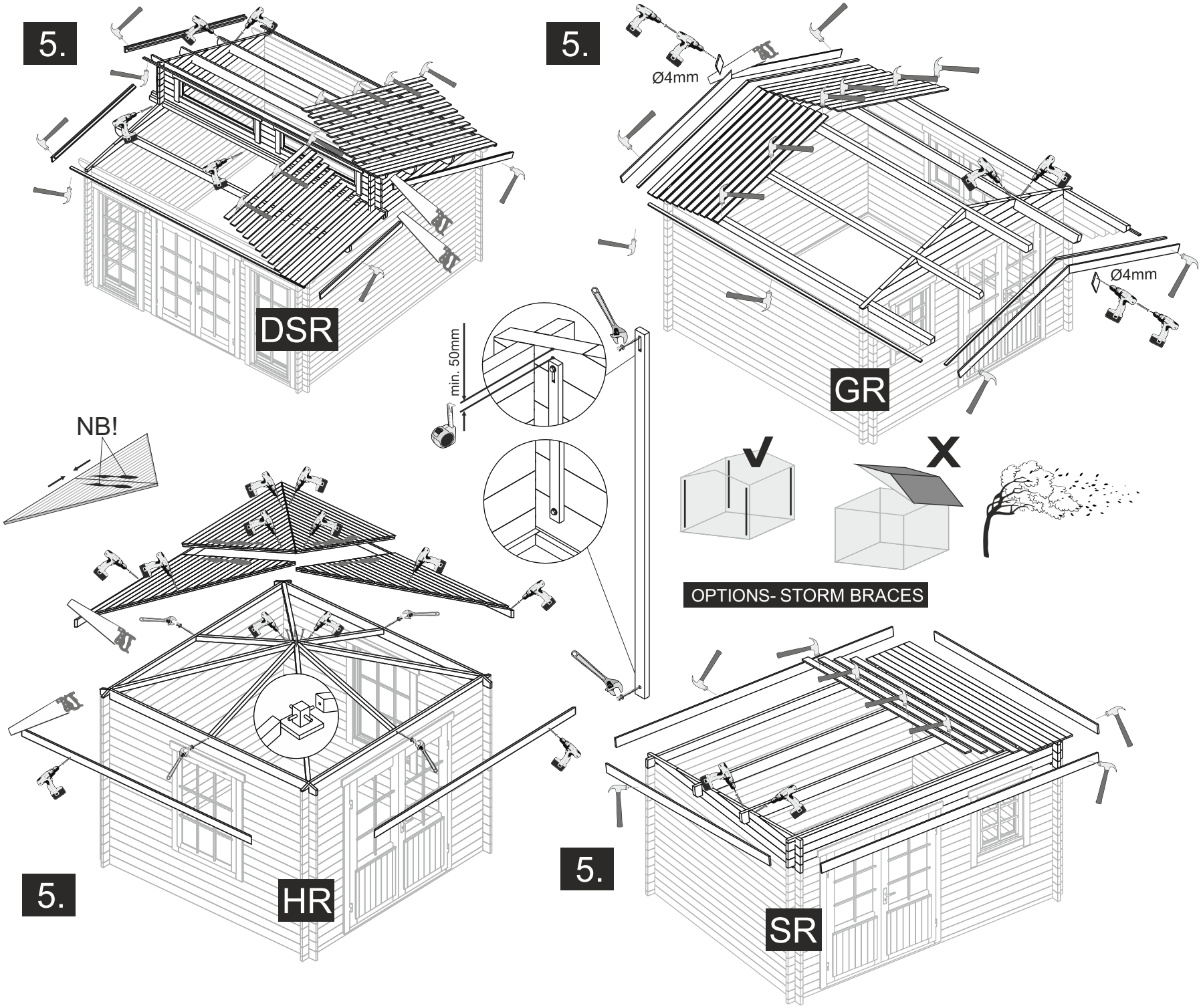
5.
DSR
5.
Ø4mm
Ø4mm
GR
min. 50mm
NB!
OPTIONS- STORM BRACES
5.
HR
5.
SR
OPTIONS
SB1
SBT1- TOP
40mm
SBT1- BOTTOM
105mm
POST

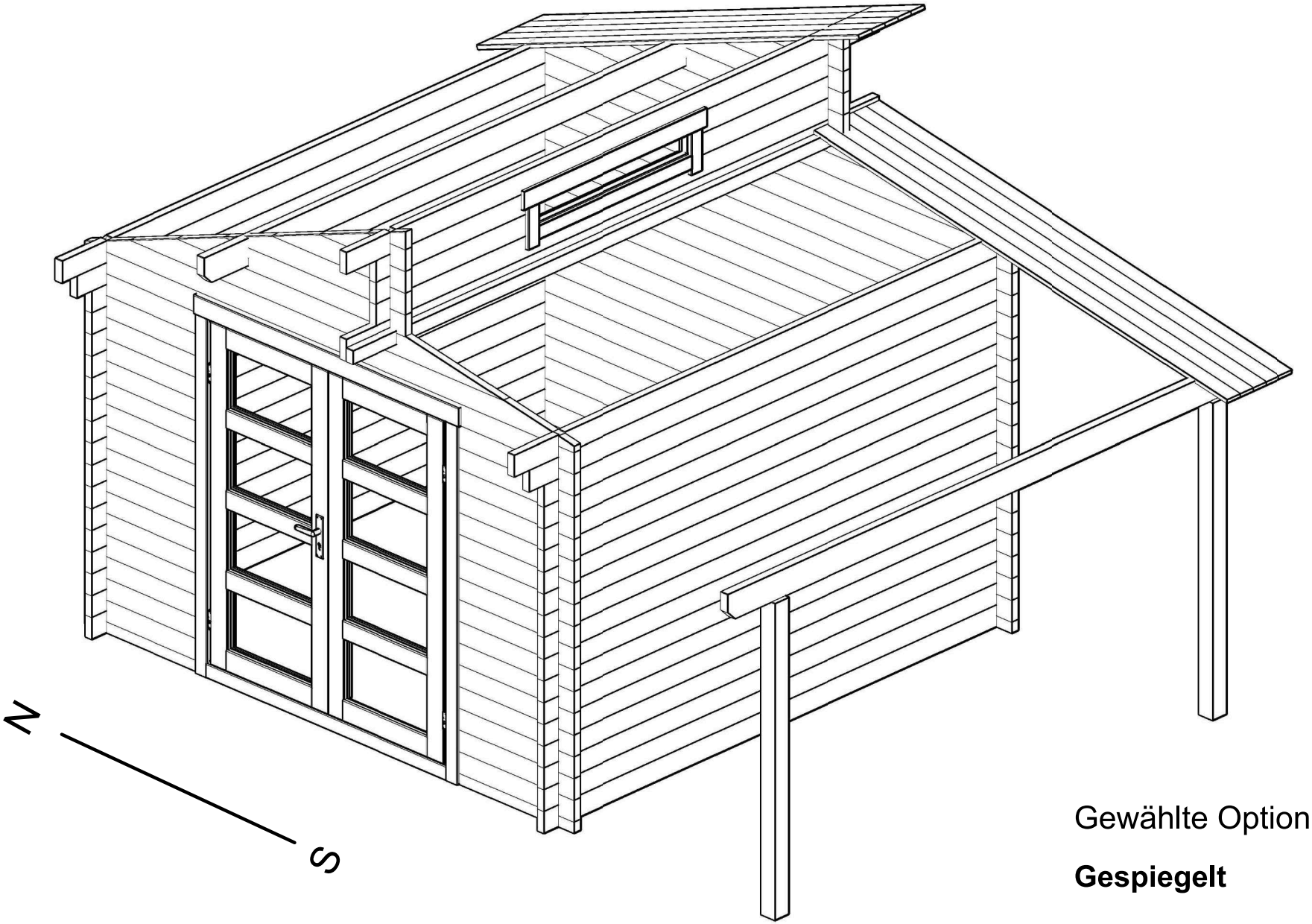

Gewählte Option:

Gespiegelt

Die gedruckten Daten haben nur informativen Charakter. Es können keine rechtlichen Ansprüche irgendwelcher Art geltend gemacht werden.
Bitte beachten Sie auch die Ausführungen zum Kartendienst 'kai_arealstatistik' unter https://www.ag.ch/geoportal/api/v1/mapservices/263/documentation.
Quelle: Daten des Kantons Aargau, Bundesamt für Landestopografie

Gemeinde Brugg

Parz. 4633, Garten- u. Gerätehaus

Planie mit vorhandenen Betonverbundsteinen

Neues Gartenhaus

1:500

agis

erstellt: 24.07.2026

Die gedruckten Daten haben nur informativen Charakter. Es können keine rechtlichen Ansprüche irgendwelcher Art geltend gemacht werden.
Bitte beachten Sie auch die Ausführungen zum Kartendienst 'kai_arealstatistik' unter https://www.ag.ch/geoportal/api/v1/mapservices/263/documentation.
Quelle: Daten des Kantons Aargau, Bundesamt für Landestopografie

Gemeinde Brugg

Parz. 4633, Garten- u. Gerätehaus

Planie mit vorhandenen Betonverbundsteinen

Neues Gartenhaus

1:500

agis

erstellt: 24.07.2026